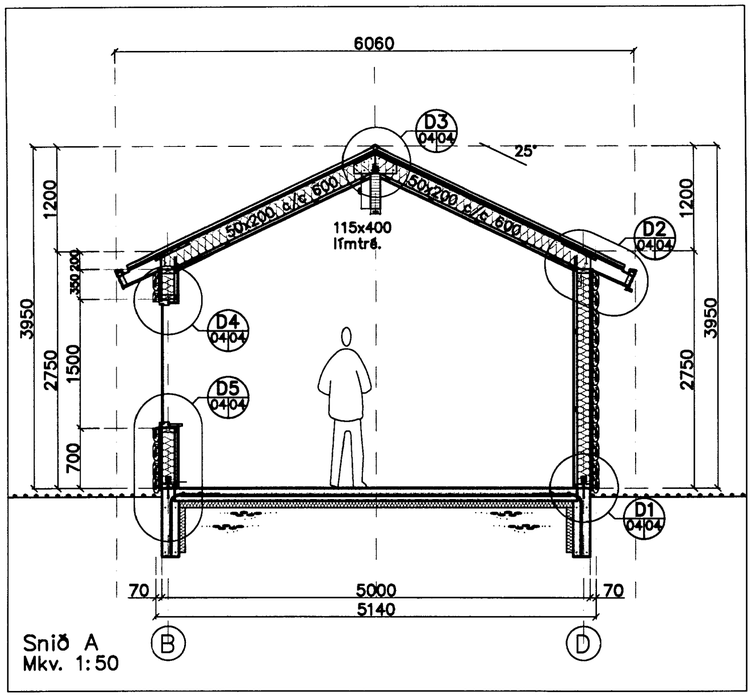

Snið A
Mkv. 1:50

SKÝRINGAR

TIMBURVIRKI
TIMBUR Í BURÐARVIRKI SKAL VERA AF GÆÐAFLOKK K18 SAMKV ÍSLENSKUM STAÐLI ÍST/DS418.
GRIND VEGGJA ER BYGGÐ ÚR 50x150 BURÐARVIRKISTIMBRI. GRIND ER HEILKLÆDD AÐ UTAN MEÐ 9mm KROSSVIÐI. NOTA SKAL RAKAÞOLINN BIRKIKROSSVIÐ EÐA SAMBÆRILEGT. KROSSVIÐ SKAL NEGLA VIÐ GRIND MEÐ KAMBNÖGLUM 28/50 c/c 100mm. SPERRUR ERU ÚR 50x200 BURÐARVIRKISTIMBRI. SPERRUR ÞÉTTKLÆÐAST MEÐ 25x150 BORÐUM.
OFAN Á ÞAK KEMUR TJÖRUPAPPI. ÞAK KLÆÐIST MEÐ BÁRUJÁRNI.

FESTINGAR
NAGLAR, BOLTAR OG ÖNNUR TENGISTYKKI SKULU VERA HEITSÍNKHÚÐUÐ.

NEGLING BORÐA Í SPERRUR:
2 Stk. N31/75 (31/75 RIFFLAÐIR HEIT.GALV SKOTNAGLAR MEÐ LÍMI) Í ÖLL BORÐ.

NEGLING BÁRUJÁRNS Í BORÐ:
NOTA SKAL KAMBSAUM MEÐ GÚMÍÞÉTTINGU UNDIR HAUS OG NEGLA Í HVERJA HÁBÁRU "ZIG/ZAG" Í TVÖ FREMSTU BORÐIN OG SÍÐAN Í AÐRAHVERJA HÁBÁRU Í FJÓRÐA HVERT KLÆÐNINGARBORÐ. NEGLA SKAL Í HVERJA HÁBÁRU 1200 mm MEÐFRAM GAFLI.

BORÐAKLÆÐNING:
BORÐAKLÆÐNING ER ÚR FURU EÐA GRENI, 25x150. BORÐ SKULU EKKI VERA STYTTRI EN 3m OG DREIFA SKAL SAMSETNINGUM. MEST MÁ SETJA SAMAN ÞRIÐJUNG KLÆÐNINGAR Á SÖMU SPERRUNNI OG EKKI MEIRA EN ÞRJÚ BORÐ Á SAMA STAÐ.

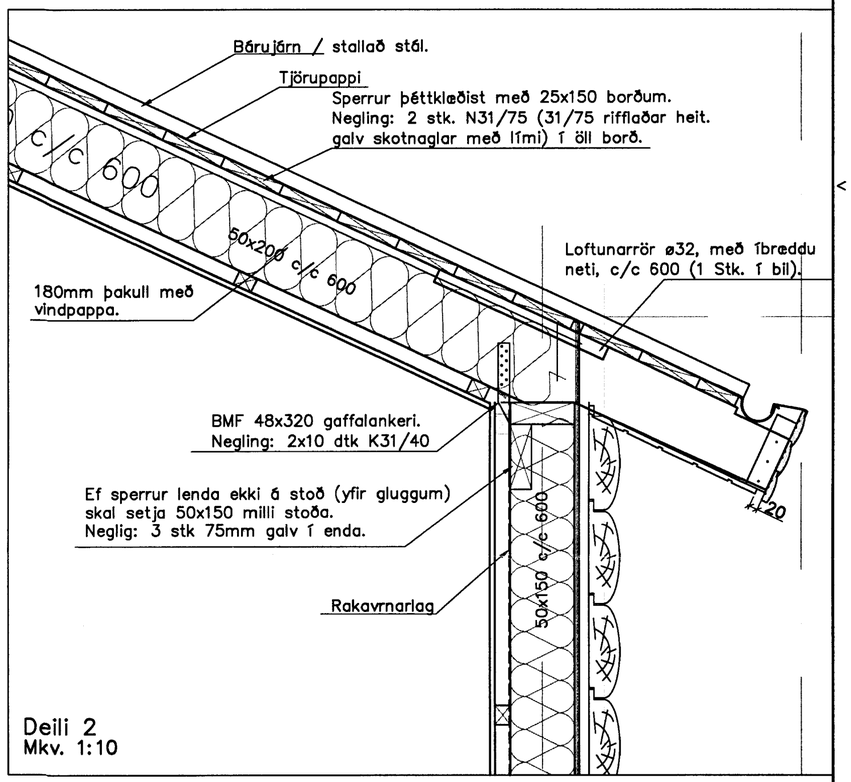

Deili 2
Mkv. 1:10

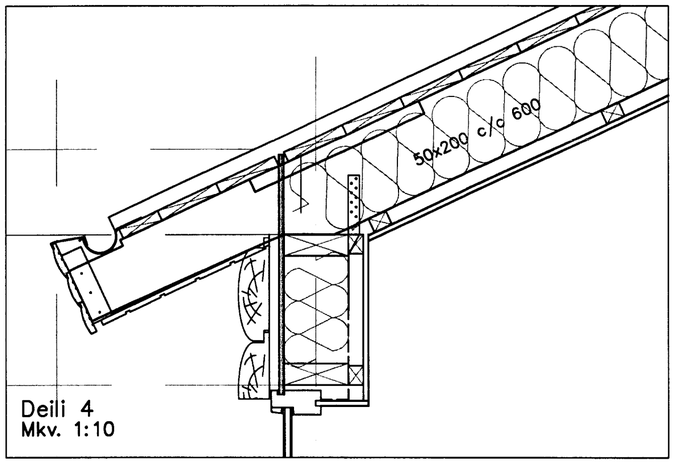

Deili 4
Mkv. 1:10

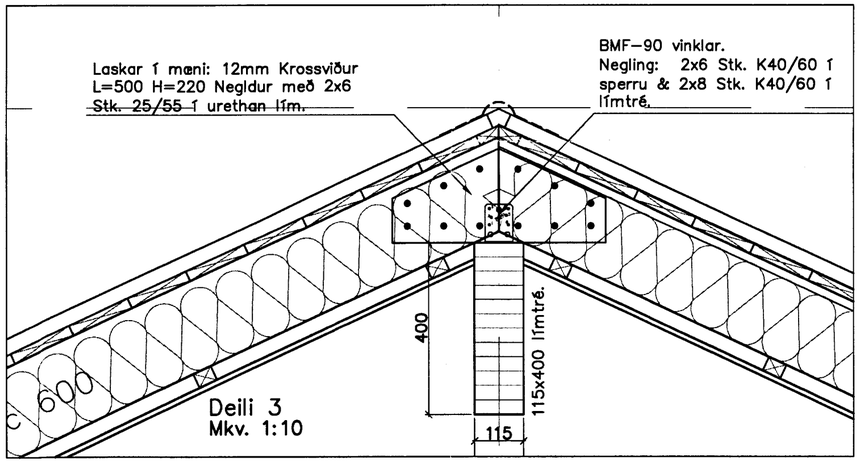

Deili 3
Mkv. 1:10

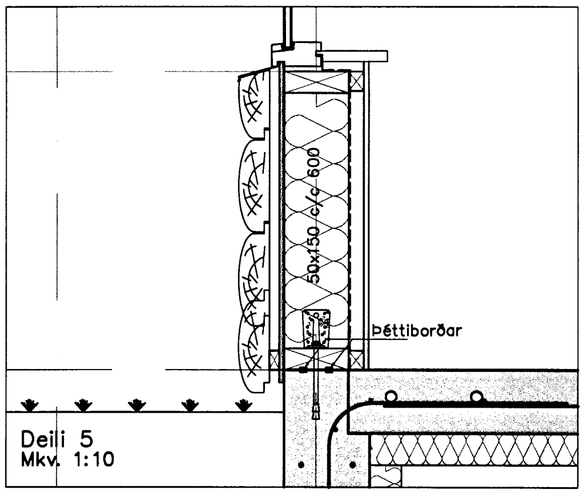

Deili 5
Mkv. 1:10

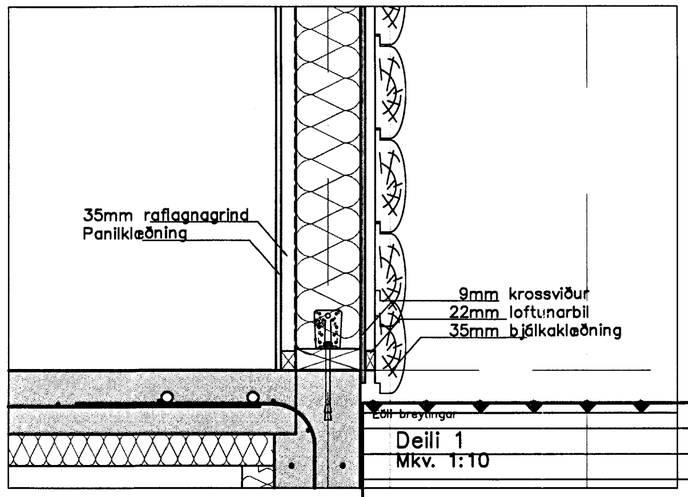

Deili 1
Mkv. 1:10

Kristján G. Leifsson 2308 73-5079
Aðalhönnuður: . kt. .

Eðli breytingar	Af.	SÞ.	Dags.	Br.

Svavar M. Sigurjónsson Byggingartæknifræðingur kt. 180867-3419

Verk: Selhöll í landi Hæðarenda Grímsnesi – Lóð B

Aðal- og brunavarnaruppdrátturr	Mkv:
Snið og deili	Mkv: 1:50.10
	Mkv:

Hannað:	Teiknað	Yfirfarið:	Dags:	Verknr:	Teikn.nr:
S.M.S.	S.M.S.		10.07.2006	06-15	A-04

Samþykkt: Svavar M. Sigurjónsson

C:\A-verk\Ymisl\Verk-2006\15-Hæðarendi\06-Teikningar\Vinnuteikningar\A-01a-Haedarendi-Lod-B.dwg, 11.7.2006 01:14:13