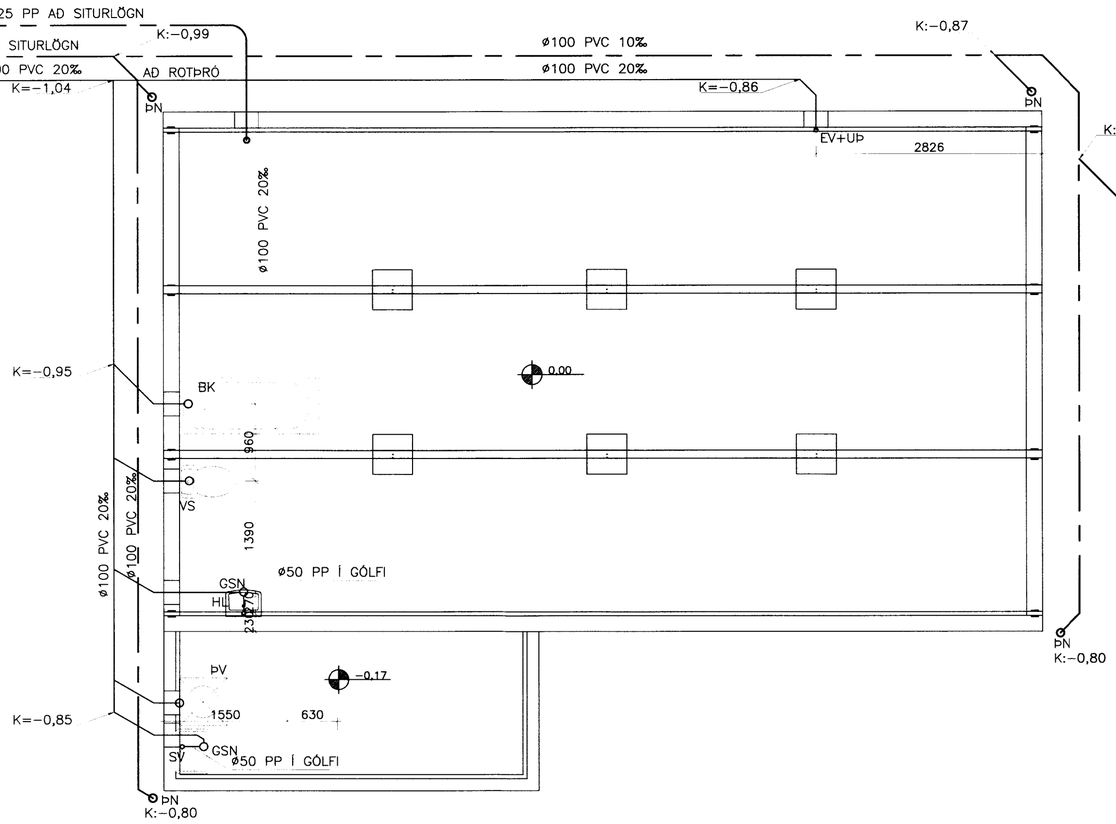

FRÁRENNSLISLAGNIR GRUNNMYND
MKV. 1:50

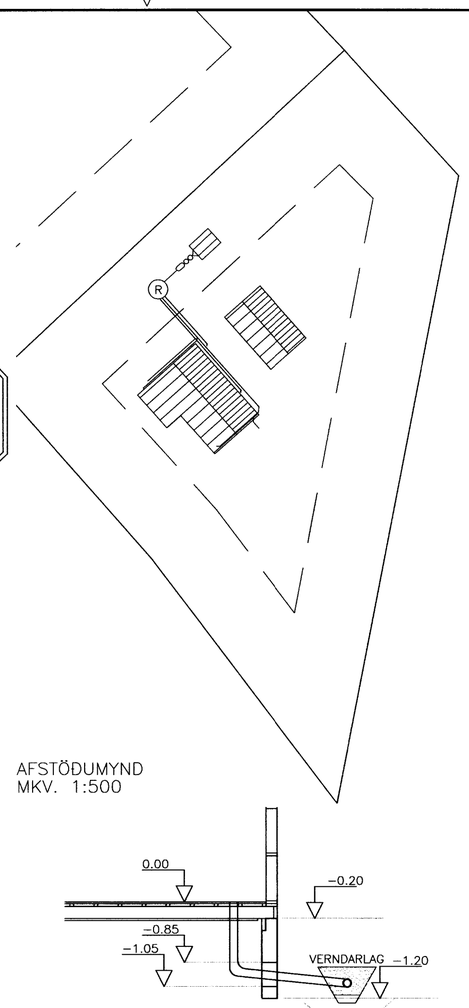

AFSTÖÐUMYND
MKV. 1:500

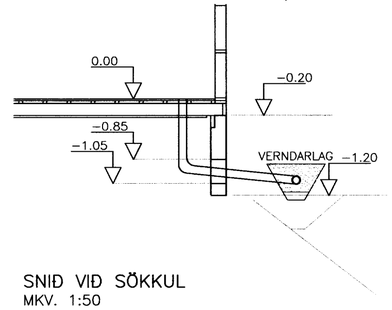

SNIÐ VIÐ SÖKKUL
MKV. 1:50

SKÝRINGAR

ÖLL RÖR Í JÖRÐ SÉU ÚR STÍFU PVC PLASTI, GRUNNPLASTI, NEMA ANNAÐ SÉ TEKIÐ FRAM.

MINNSTI HALLI Á RÖRUM ER 20‰. (2CM Á M).
MESTI HALLI ER 300‰, NEMA ANNAÐ SÉ TEKIÐ FRAM.

GRAFIÐ SÉ FYRIR RÖRUM Í ÞJAPPADA FYLLINGU. UMHVERFIS ÖLL RÖR Í JÖRÐU SKAL SETJA A.M.K. 150mm SANDLAG OG ÞJAPPA VEL.

ÖLL RÖR ÞÉTTIST MEÐ TIL ÞESS GERÐUM GÚMMÍ-HRINGJUM AÐ ÖÐRU LEYTI BER AÐ HAGA VINNU OG ÖLLUM UMBÚNAÐI SKV. ÍST 65 SVO OG FYRIRMÆLUM FRAMLEIÐANDA.

KÓTAR ERU Í METRUM OG MIÐAST VIÐ RENNSLISBOTN, ÞAÐ Á EINNIG VIÐ UM GÖT, ÞAR SEM KÓTI Á GATI ER GEFINN Á RENNSLISBOTN.

MÁL ERU Í MILLIMETRUM OG MIÐAST VIÐ MIÐJAN STÚT.

ÖLL RÖR MEÐ ÓNEFNDUM HALLA
HAFA 20‰ HALLA OG ERU ÚR ø100 PVC.

SKAMMSTAFANIR:

PVC	PLASTRÖR, PVC (RAUÐBRÚN)
PP	PLASTRÖR, PP (GRÁ)
BR	BRUNNUR
GN	GÓLFNIÐURFALL MEÐ VATNSLÁS
GSN	GEGNUMSTREYMISNIÐURFALL Í GÓLFI
ÞN	ÞAKNIÐURFALL
HL	HANDLAUG
VS	VATNSSALERNI
SB/BK	STEYPIBAÐ/BAÐKAR
EV	ELDHÚSVASKUR
UV	UPPÞVOTTAVÉL
ÞV	ÞVOTTAVÉL
SV	SKOLVASKUR
NF	ÚTI NIÐURFALL
HR	HREINSISTÚTUR MEÐ LOKI
FN	FALLSTAMMI NR. N
ÚT	ÚTLOFTUN
PN	PÍPA NIÐUR
PU	PÍPA UPP

ATH.
STAÐSETNINGU STÚTA FYRIR HREINLÆTISTÆKI MÁ AÐEINS HAFA TIL VIÐMIÐUNAR, OG ÞARF AÐ YFIRFARA OG AÐLAGA ÞEIM TÆKJUM SEM ENDANLEGA ERU VALIN.

ATH.
MÆLA SKAL HÆÐARKÓTA HEIMÆÐA ÁÐUR EN LAGT ER Í GRUNN.

ÖLL MÁL Í mm NEMA ANNARS SÉ GETIÐ.

SKOLP
REGNVATNSLÖGN
DRENVATNSLÖGN
AFRENNSLI HITAVEITU
HEIMÆÐ (KALT VATN)
AFFALL HITAVEITU

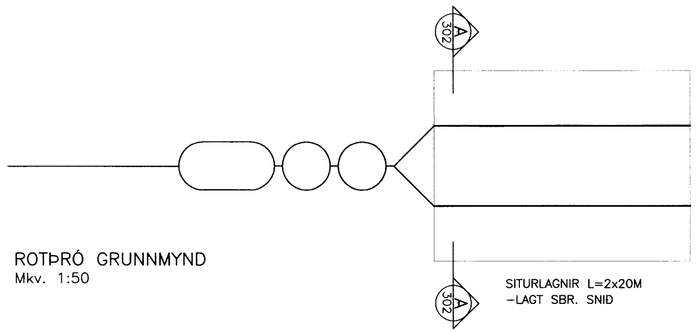

ROTÞRÓ GRUNNMYND
Mkv. 1:50

SITURLAGNIR L=2x20M
−LAGT SBR. SNIÐ

SITURLAGNIR, SKV. SÉRMYND.
ROTÞRÓ 3JA HÓLFA 3600 l.
FYRSTA HÓLF SÉ U.Þ.B.
HELMINGUR RÚMMÁLS.
ROTÞRÓ SKAL GRAFA NIÐUR Á FROSTFRÍAN JARÐVEG
ÖLL SAMSKEYTI SÉU ÞÉTT.
LOFTRÆSTING KOMI Á ÞRÓ.

FÓLKI ER BENT Á AÐ NOTA HREINSILEGI SEM ERU LÍFRÆNIR Þ.E. VALDA ROTNUNINNI Í ROTÞRÓNNI EKKI SKAÐA

HAGA SKAL NIÐURSETNINGU OG FRÁGANGI ROTÞRÓAR SKV. FYRIRMÆLUM FRAMLEIÐANDA.
GERA SKAL VIÐEIGANDI RÁÐSTAFANIR TIL AÐ LÆKKA GRUNNVATNSTÖÐU UMHVERFIS ROTÞRÓ OG SITURLÖGN EF MEÐ ÞARF.

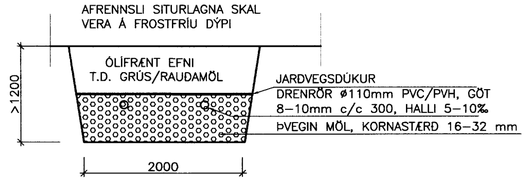

SITURLÖGN, SNIÐ A−A
Mkv. 1:50

STARFSMANNAHÚS, ORMSSTÖÐUM 5

LAGNIR	Mælikvarði
FRÁRENNSLISLAGNIR	1:50
SNIÐ	1:20/1:50
AFSTÖÐUMYND	1:1000

Hannað:	Teiknað:	Yfirfarið:	Dags:
EBB	EBB	GH	28.02.07
Stærð á disk:	Skráarnafn: 06339−31	Verknr. 06339	Bl.nr. 311

Samþykkt: Guðmundur Halldórsson 1570765596

VERKFRÆÐISTOFA SUÐURLANDS EHF

Austurvegur 5, 800 Selfoss, Sími: 482 3900, Fax: 482 3914, Netf: verksud@verksud.is