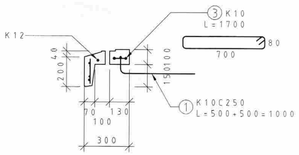

SNIÐ 2

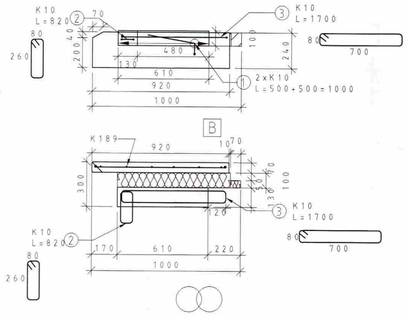

SNIÐ 1 UV-19

TEGUND nr	ÚTLIT/FORM mm	GERÐ Ø	FJÖLDI stk	LENGD mm
1	500 500	K10	2	1000
2	80 260	K10	1	820
3	80 700	K12	1	1700

Byggingarfulltrúi:

MÓTTEKIÐ
22 SEPT 2008
Byggingafulltrúi uppsv. Árnessýslu og Flóahr.

Rúmgildi:

Þungi:		tonn
Flatarmál :	/ (Burðarvirking) / (Víðurkilda þegar á við) / (Brúttóflötur)	m²
Rúmmál:	+ (Burðarvirking) + (Víðurkilda þegar á við) = (Heildarrúmmál)	m³
Fjöldi:	1	stk.
Flokkur:	Útveggur	-

Efnisgæði:

Steypa burðar:	C25	MPa
Steypa kápa:	C30	MPa
Slakbending:		MPa
Spennistál:	fo,1,k/fpk =	MPa
Smíðastál:		MPa

Steypuhula:

Ytri brún (VK):	35	mm
Innri brún (BE):	30	mm
Neðri brún :	30	mm
Efri brún:	30	mm

Beygjureglur járns:

Lágmarks D / Minimum D :

Ø ≤ 16mm	min D = 4 Ø
Ø > 16mm	min D = 7 Ø

Vinklar, krókar og slaufur :

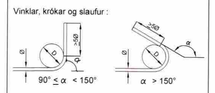

Skerlykkjur :

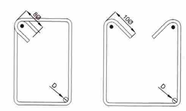

Áferð:

- Loftorkuperla
- Mynstursteypa
- Létthraunað
- Sjónsteypa
- Glattað
- Þússað
- Vélþússað
- Küstað
- HM Hvítur marmari
- A Annað
- B Stálmót

Breytingar

Breyting:	Dags.:	Breytt af:	Hverju breytt :

Skýringar

HÖNNUNARSVIÐ

Verkkaupi: Ingvar Geirsson, Blómvangi 17, 220-Hafnarfirði

Einingarnúmer: UV-19

Verknr.: V-7125

Mkv.: 1:20

Verkefni: Sumarhús við Suðurbakka 10, Grímsnesi

Einingar

Hæð: 1.hæð

Hannað : VJ

Teiknað : RE

Yfirfarið : VJ

Útg.dags.: 17.01.2008

Teikn.nr.: V-7125-B24

Samræmingarhönnuður :

Undirskrift hönnuðar : 020561-4759

LOFTORKA
Borgarnesi ehf.
Engjaás 1 310 Borgarnes
Sími : 433 9001 Fax : 433 9013
www.loftorka.is