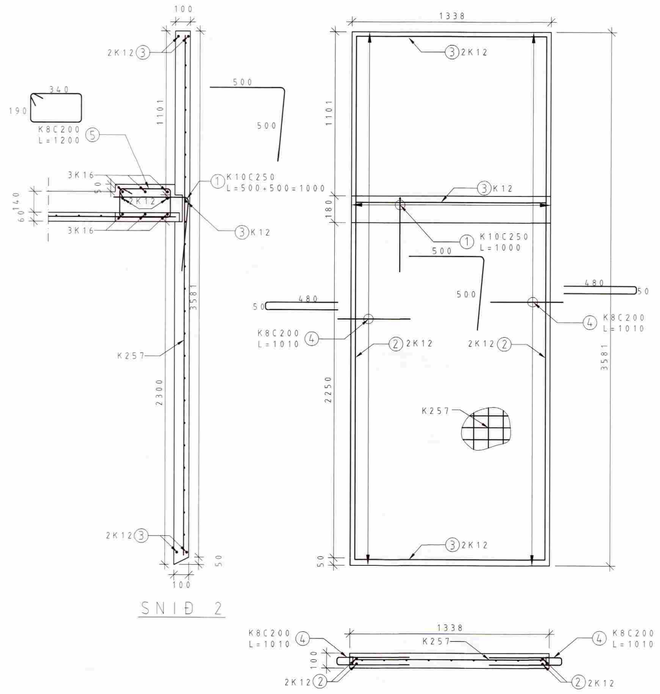

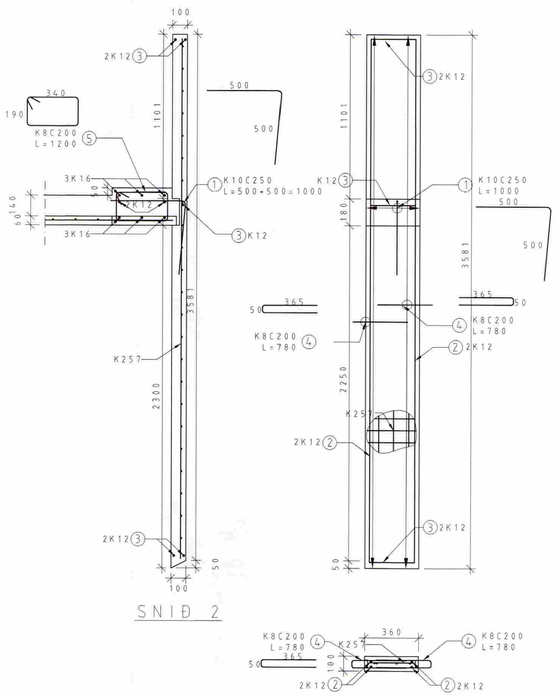

TEGUND nr	ÚTLIT/FORM mm	GERÐ Ø	FJÖLDI stk	LENGD mm	
1	500 500	K10	5	1000	
2	3510	K12	4	3510	
3	1275	K12	5	1275	
4	50 480	K8	36	1010	
5	190 340	K8	7	1200	KEMUR Í FÍLIGRANPLÖTU

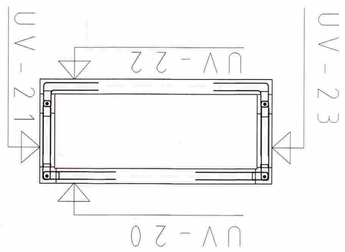

TEGUND nr	ÚTLIT/FORM mm	GERÐ Ø	FJÖLDI stk	LENGD mm	
1	500 500	K10	5	1050	
2	3510	K12	4	3510	
3	300	K12	5	300	
4	50 480	K8	36	1010	
5	190 340	K8	3	1200	KEMUR Í FÍLIGRANPLÖTU

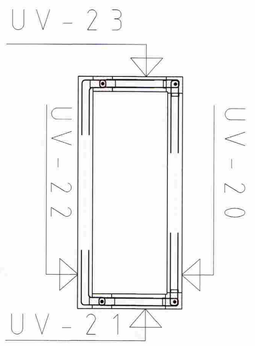

Byggingarfulltrúi:

MÓTTEKIÐ
22 SEPT. 2008
Byggingafulltrúi uppsv. Ámessýslu og Flóahr.

Rúmgildi:

Þungi:	1,2		tonn
Flatarmál :	4,79 (Burðarvirkning) /	(Viðurkápa (vegar á við)) / 4,79 (Brúttúflötur)	m²
Rúmmál:	0,479 (Burðarvirkning) +	(Viðurkápa (vegar á við)) = 0,479 (Heildarrúmmál)	m³
Fjöldi:	1		stk.
Flokkur:	Útveggur		-

Efnisgæði:

Steypa burðar:	C25	MPa
Steypa kápa:	C30	MPa
Slakbending:		MPa
Spennistál:	fo,1,k/fpk =	MPa
Smíðastál:		MPa

Steypuhula:

Ytri brún (VK):	35	mm
Innri brún (BE):	30	mm
Neðri brún :	30	mm
Efri brún:	30	mm

Beygjureglur járns:

Lágmarks D / Minimum D :

Ø ≤ 16mm	min D = 4 Ø
Ø > 16mm	min D = 7 Ø

Vinklar, krókar og slaufur :

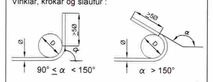

Skerlykkjur :

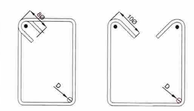

Áferð:

- Loftorkuperla
- Mynstursteypa
- Létthraunað
- Sjónsteypa
- Glattað
- Pússað
- Vélpússað
- Kústað
- HM Hvítur marmari
- A Annað
- B Stálmót

Breytingar

Breyting:	Dags.:	Breytt af:	Hverju breytt :

Skýringar

HÖNNUNARSVIÐ

Verkkaupi: Ingvar Geirsson, Blómvangi 17, 220-Hafnarfirði

Einingarnúmer: UV-20 og 21

Verknr.: V-7125

Mkv.: 1:20

Verkefni: Sumarhús, við Suðurbakka 10,Grímsnesi, Einingar

Hæð: 1.hæð

Hannað : VJ

Teiknað : RE

Yfirfarið : VJ

Útg.dags.: 17.01.2008

Teikn.nr.: V-7125-825

Samræmingarhönnuður :

Undirskrift hönnuðar : 020561-4759

LOFTORKA
Borgarnesi ehf.
Engjaás 1 310 Borgarnes
Sími : 433 9001 Fax : 433 9013
www.loftorka.is