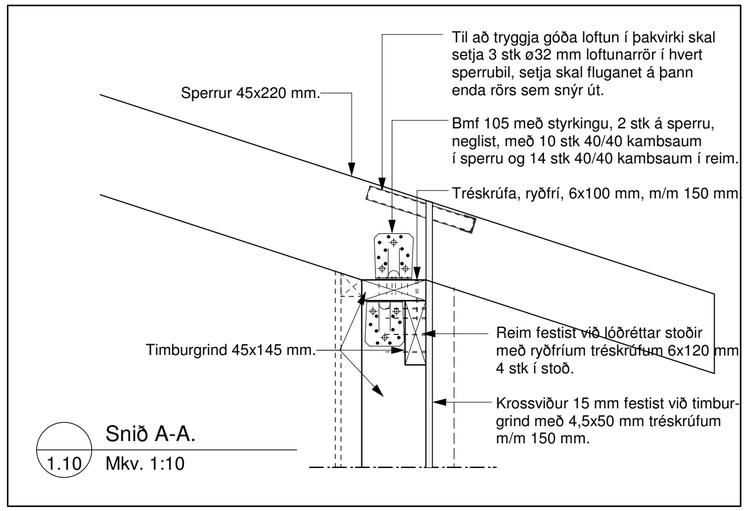


Snið A-A.
1.10 Mkv. 1:10

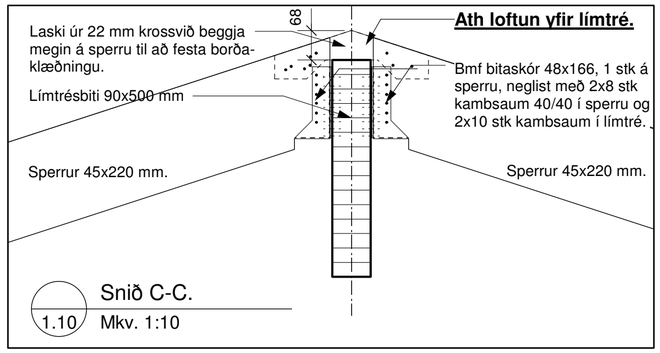


Snið C-C.
1.10 Mkv. 1:10

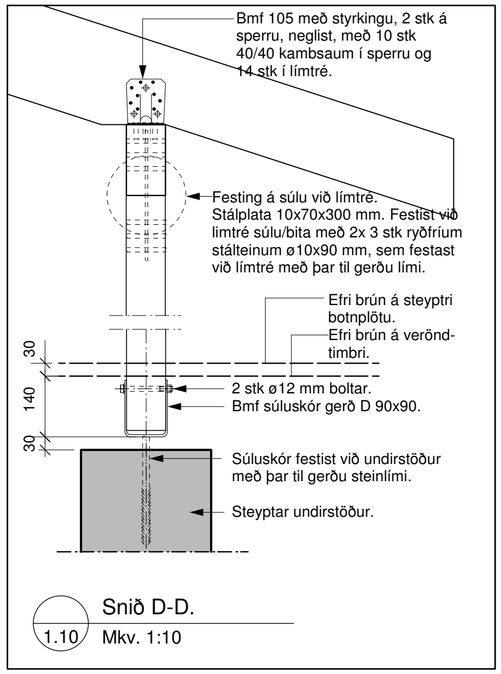


Snið D-D.
1.10 Mkv. 1:10

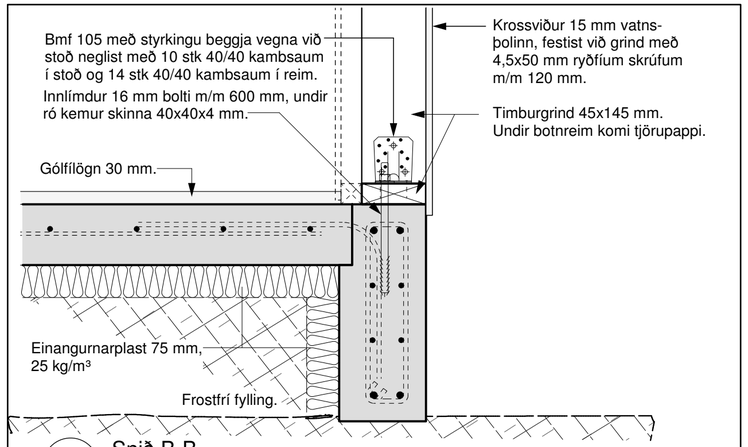


Snið B-B.
1.12 Mkv. 1:10

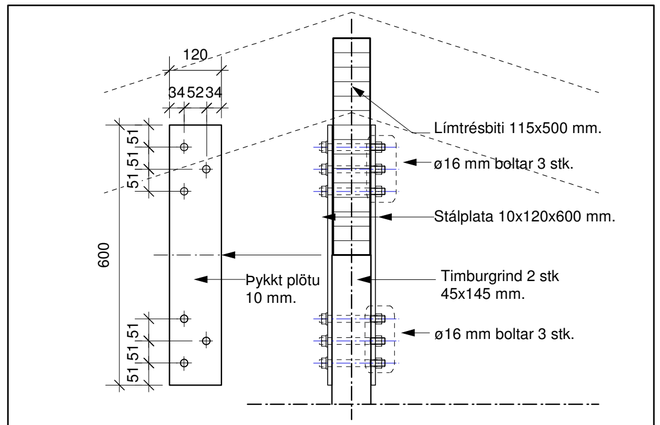


Deili 2.
1.11 Mkv. 1:10

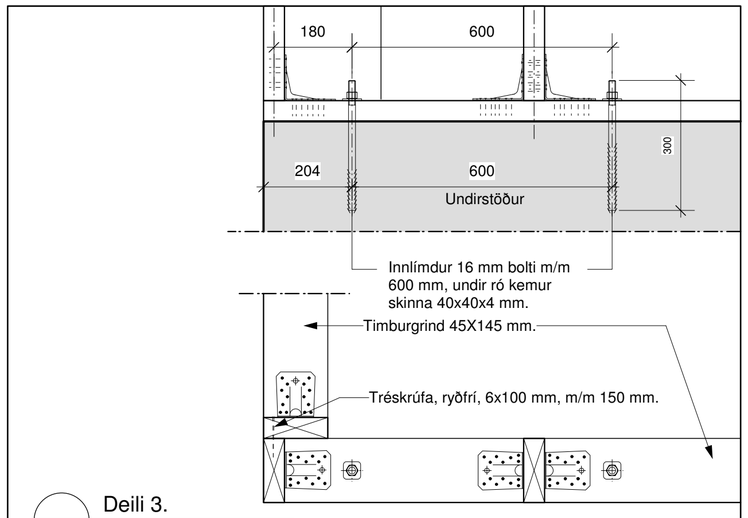


Deili 3.
1.11 Mkv. 1:10

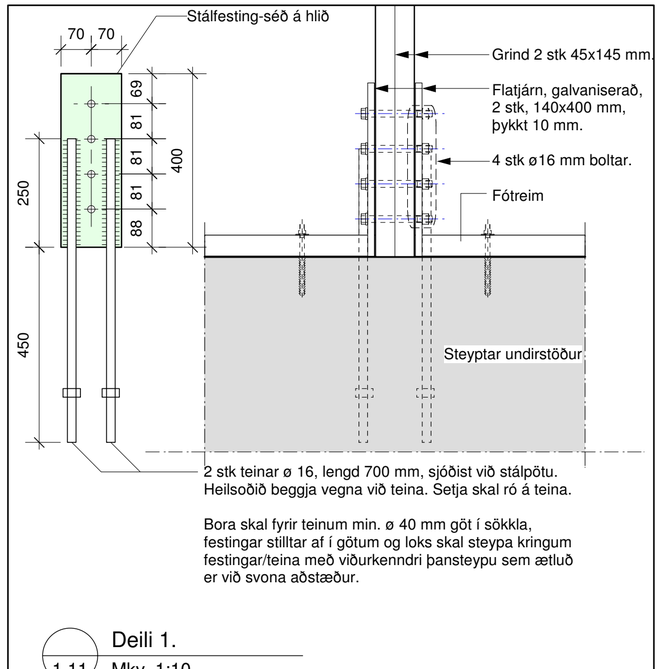


Deili 1.
1.11 Mkv. 1:10

**Breytinga dags. 16.10.2008.**
Festum fyrir trévirki niður í undirstöður breytt.

**SKÝRINGAR, SJÁ TEIKNINGU 1.10**

# Sumarhús, lóð númer 10, í landi Þórisstaða í Grímsnesi, Árnessýslu

Séruppdrættir.
Burðarþol, burðarveggir og þakvirki.
Deili teikningar

| | | | |
|---|---|---|---|
| **Mkv.** | 1:10 | **Teikn. nr.** | 1.13 |
| **Dags.** | 22. júlí 2008 | **Breytt dags.** | 16. október 2008 |


***Guðmundur Jónsson***
***byggingafræðingur BFÍ***
***kt. 041260-4839***
***Breiðvangi 5, 220 Hf.***
***s. 565 5508-664 5636***
***gud.jons@isholf.is.***


Undirskrift