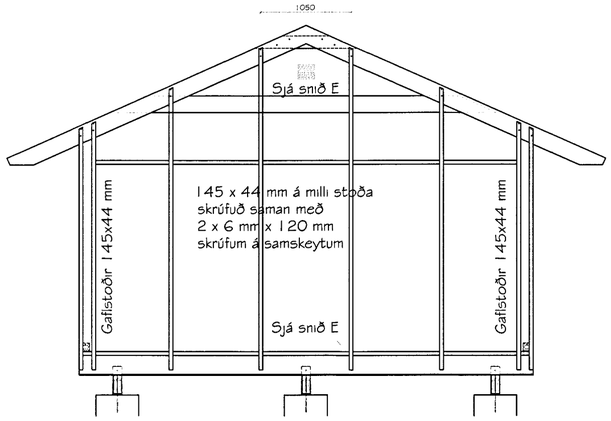

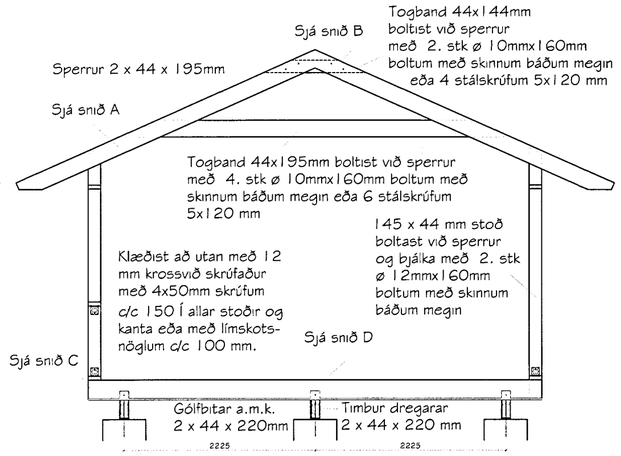

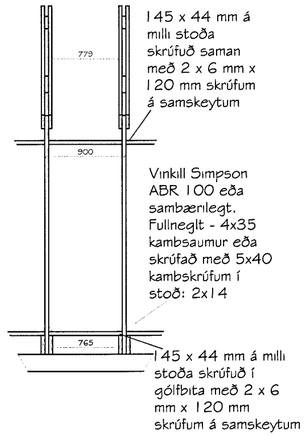

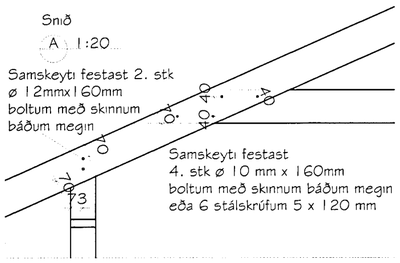

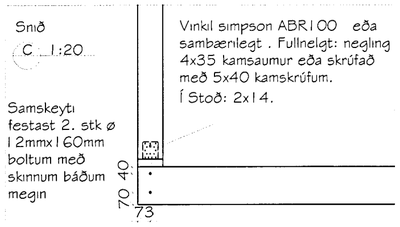

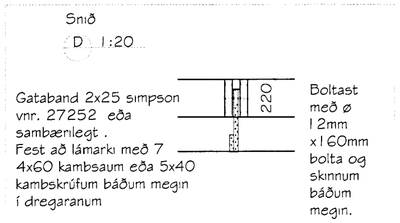

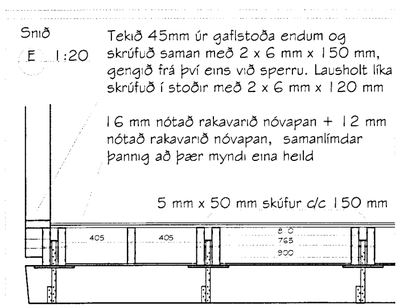

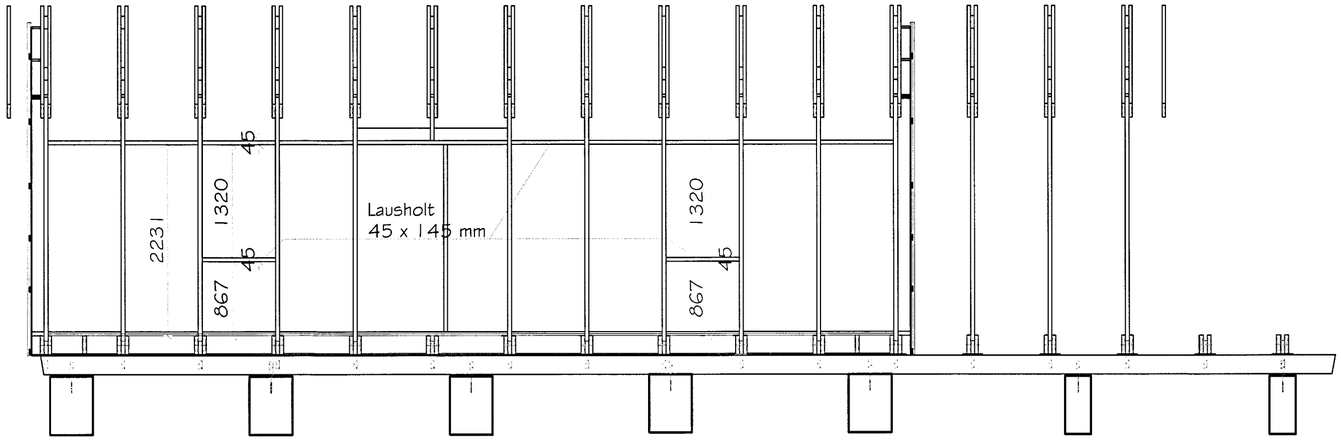

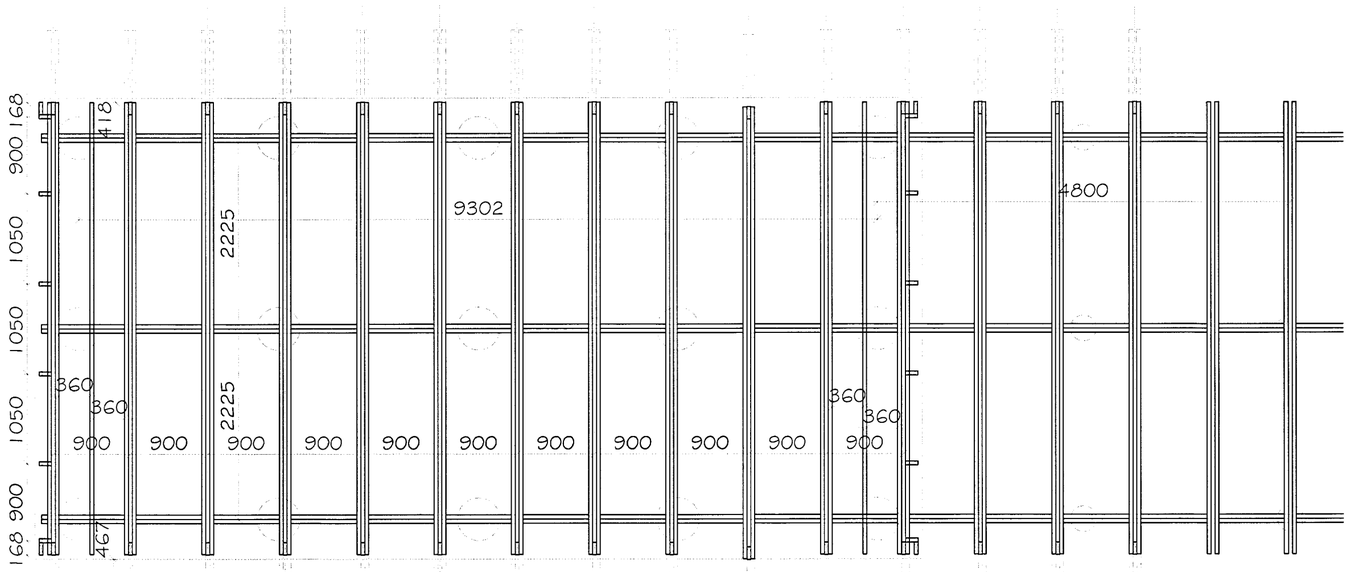

MÓTTEKIÐ
23 AUG. 2013
Byggingafulltrúi

Þessi teikning sýnir burðarþolsteikningu fyrir frístundahús á snjóálagssvæði I, II og III.

Skýringar timbur:
Allar málsetningar eru í mm, nema annað sé tekið fram.
Allt timbur skal vera K18 eða betra.

Þar sem timbur liggur að steypu eða stáli skal leggja þakpappa á milli.

Múrboltar, ær og skinnur skulu vera heitzinkað.
Skinnur skal vera undir öllum róm. Múrboltar skulu vera í styrkflokki 8.8.

Saumur skal vera heitzinkaður.

Skýringar almennt stál:
Allar málsetningar og efnisstærðir eru í mm nema annað sé tekið fram. Hæðakvótar eru í metrum.
Allt stál skal vera að lámarki S235 nema annað sé tekið fram.

Allar suður eru 4mm kverksuður nema annað sé tekið fram.

Allir boltar skul vera að lámarki í styrkleikaflok 8.8, nema annað sé tekið fram.

Allt innanhústál skal vera ryðvarið með viðurkendum ryðvarnargrunni.

Allt utanhús stál skal vera galvaníserað.

Útreiknuð gildi kólnunartalna fyrir þetta frístundahúss:

Útveggir, 180 steinullareinangrun	0.25	W/m2°C
Gluggar , vegið meðaltal	1.7	-
Hurðir	1.7	-
Þak, 180(35%)/400(65%) mm steinullarein.	0.15	-
Gólf, 220 mm steinullareinangrun	0.20	-

Magnús H. Ólafsson arkitekt FAÍ kt.: 150550-4759 er aðalhönnuður og jafnframt hönnunarstjóri skv. gr. nr.: 24 í lögum nr. 160 frá 2010.
Netfang: mark@isholf.is

Breyting	Dags.	Breytt af	Skýring

Ásólfsstaðir 2, lóð 6, Skeiða- og Gnúpverjahreppi
Frístundahús úr timbri - Landnr.: 218815
Burðarþolsteikning, Sérteikningar og festingar

Hannað	*Ólafur Hrafn*	Teiknað	*Ólafur Hrafn/ G. I. M.*	Teikn.nr.	*SUM-13-8052*
Kvarði	*1:50 og 1:25 A2*	Dags.	*5. júní 2013*	Breyting	
Aðalhönnuður	*Magnús H. Ólafsson*	Kennitala	*150550-4759*	Undirritun aðalhönnuðar	
		Burðaþolsteikning *Aðalsteinn Kristjánsson* *Byggingatæknifræðingur FTÍ* *kt: 260448-2539*		Undirritun	

Merkigerði 18, 300 Akranes - s: 4314210 8932002