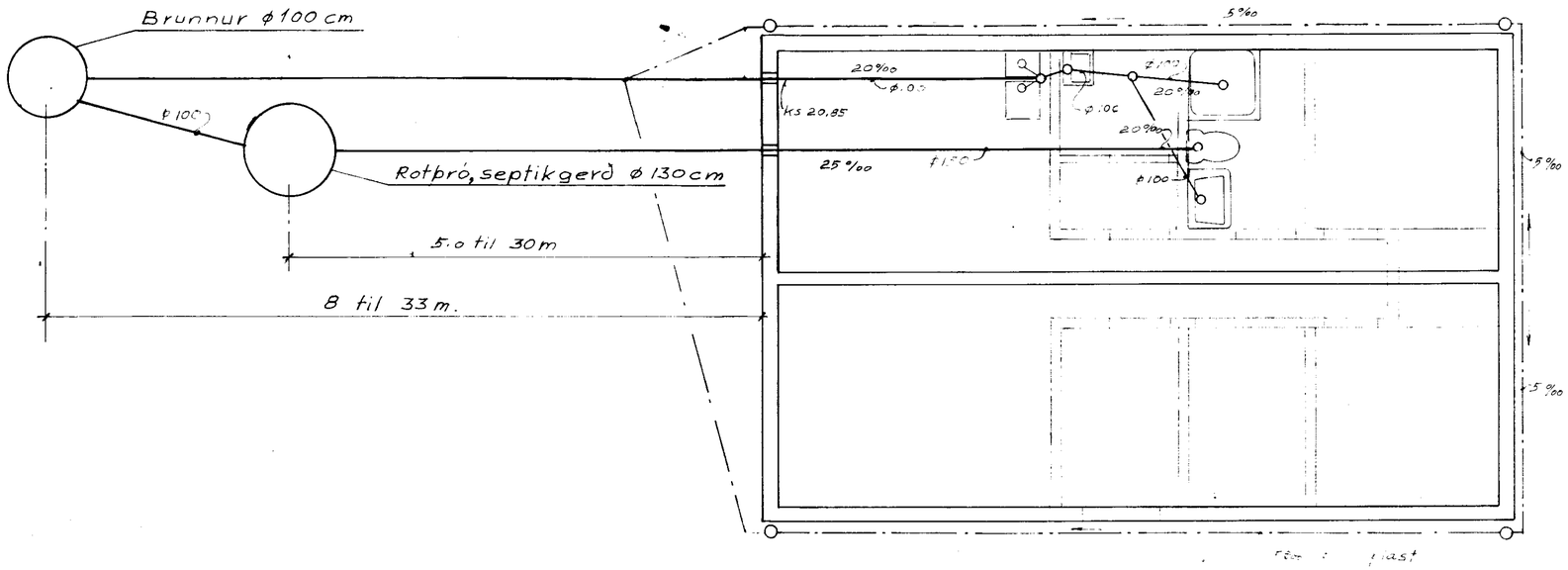

Efni og frágangur lagna sé í samræmi við holræsareglugerð

Jarðvatns og regnvatnslögn ϕ 100 samskeyti ópökkuð

Brunnar ϕ 100 Sm

Gólfhæð sé 21,0 m

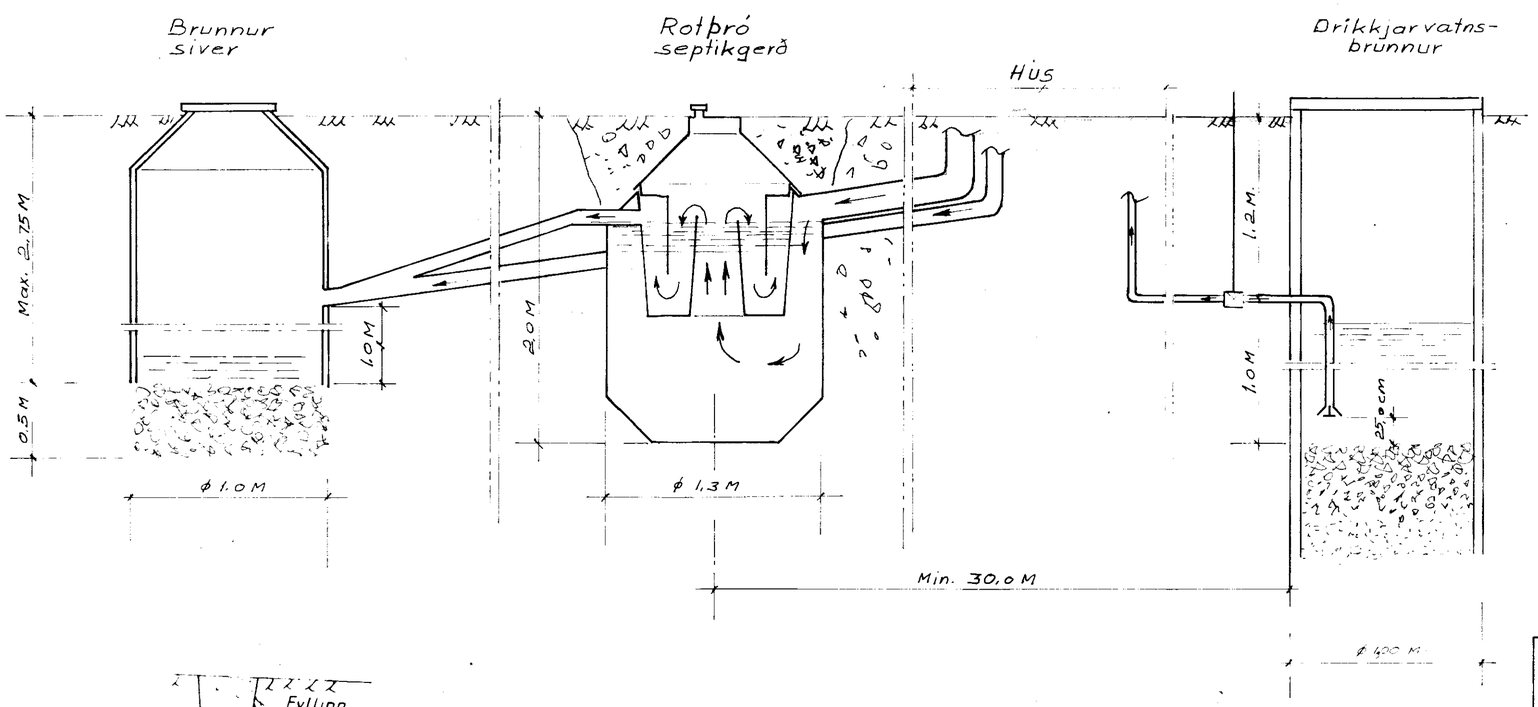

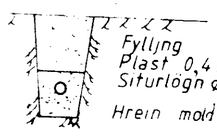

STAÐSETNING:

Rotþróna má ekki staðsetja nær íbúðarhúsi en 5 m og ekki fjær en 30 m. Frárennslispípa skal liggja fyrir neðan botn vatnsbóls sé það í grennd, og minnst í 30 m fjarlægð.
Grafa skal fyrir þrónni niður á frostfrían þéttan jarðveg. Fylla skal að þrónni með frostboinu efni, s.s. niður á frostfrítt dýpi.
Frárennslislögn frá rotþró skal vera úr Ø 100 mm pípum. Sé jarðvegurinn sandur, mól eða gljúpt hraun má hleypa frárennslinu beint niður í jarðveginn. Sé um þéttan moldarjarðveg að ræða, má veita frárennslinu í lokaðan skurð fylltan með sandi og mól, eða leksþró sjá teikningar og síðan í opinn skurð eða læk. Til að halda sandinum í áðurnefndum skurði hrauninu, má setja klór í frárennslislagnina og dæla blöndu yfir yfirborð skurðarins, þetta skal aðeins gert í rigningu til að gróður brenni ekki. Ekki skal hreinsa með klór þar sem frárennsli er veitt í á eða vatn. Tenging aðrennslislagnar og frárennslislagnar við rotþró skal vera þétt.

LOFTRÆSTING:

Rotþró skal loftræsta, annað hvort gegn um aðrennslislögn upp úr þaki, með Ø 70 mm járnpípu eða með Ø 50 mm járnpípu upp úr rotþró. Loftræstipípa þessi skal vera útbúin með hettu, eða svanaháls til að fyrirbyggja grjótkast ofan í rotþróna.

TÆMING:

Áður en rotþróin er tekin í notkun skal fylla hana með vatni og skal hún fyllt í hvert skipti sem hún er tæmd, en það þarf að gera einu sinni á ári.
Heppilegt er að nota haugsugu við tæminguna.
Ávallt skal skilja eftir sem svarar ca. 1/10 hluta af neðsta rotnaða leginu, til að viðhalda áframhaldandi gerjun. Í hvert skipti sem þrójn er tæmd, skal setja í hana eina fötu af leskjuðu kalki til að auðvelda gerjun.

ÓHEIMILT
ER AÐ BYGGJA EFTIR ÞESSARI TEIKNINGU NEMA MEÐ LEYFI HÖFUNDAR.

Skolp og jarðvatnslögn

Teikning þessi gildir almennt fyrir sumarhús og önnur smáhýsi

Scale 1:50 1:20	Suða vor. 4 104 Reykjavík Nnr. 6856 451. S. 681 Pósthólf 1362 121 Reykjavík	DATE: Sept. 84
		DRAWN: K.M
	Chkd: Approved:	DWG. NO. 84 003