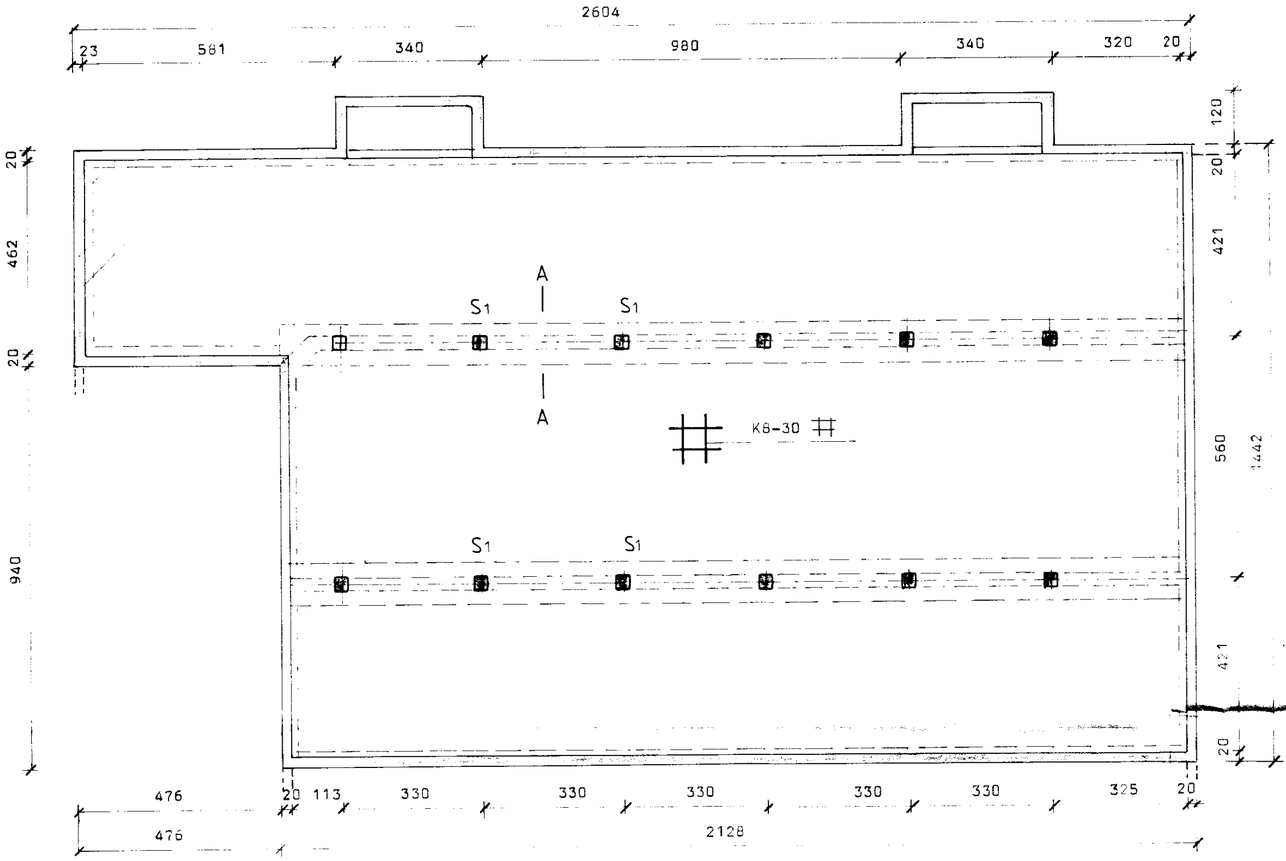

STOÐ S1 OG SNIÐ A - A
M = 1:20

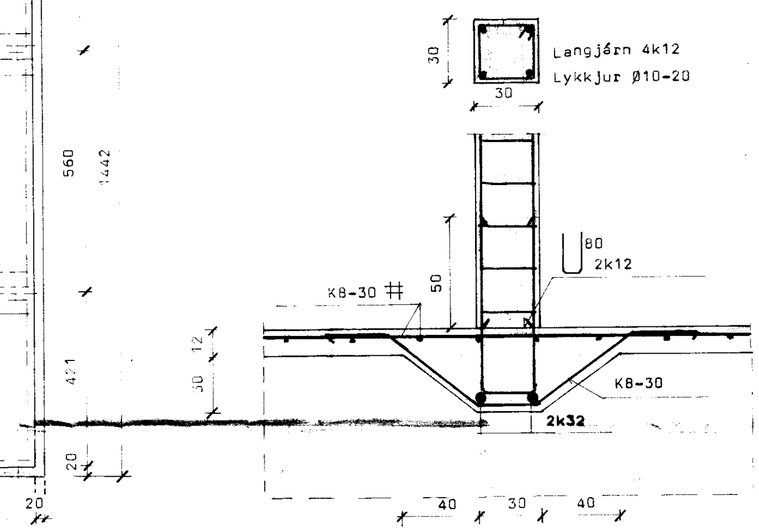

SNIÐ Í KJALLARAVEGG
M = 1:20

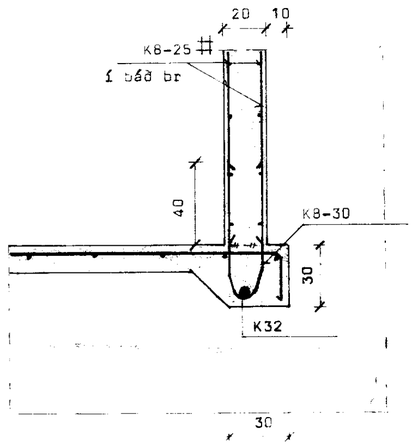

SNIÐ Í MJALTABÁS
M = 1:20

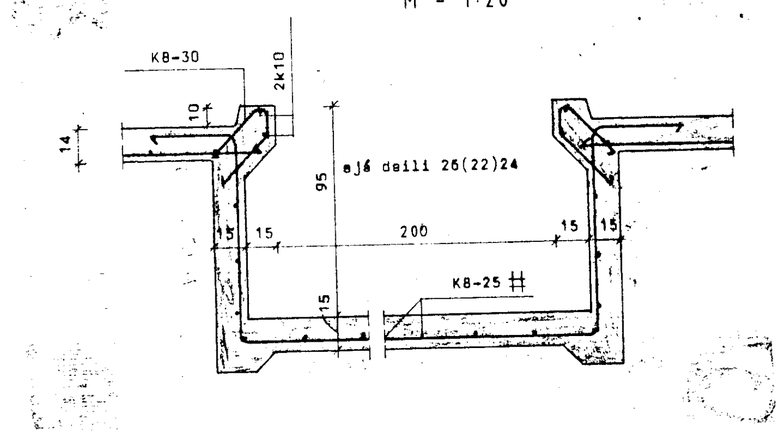

BL BYGGINGASTOFNUN LANDBÚNAÐARINS
LAUGAVEGI 120, REYKJAVÍK, SÍMI 25444

STÓRI NÚPUR, GNÚPVERJAHREPPI. ÁRN.

HAUG HÚSBOTN:

Sig. Sigvaldason

TEIKN. NR.	10 - 5264 /B1
BREYTT FRÁ	
MÆLIKVARÐI	1:100, 1:20.
DAGSETNING	JÚNÍ. 1987.
TEIKNAÐ	G.N.