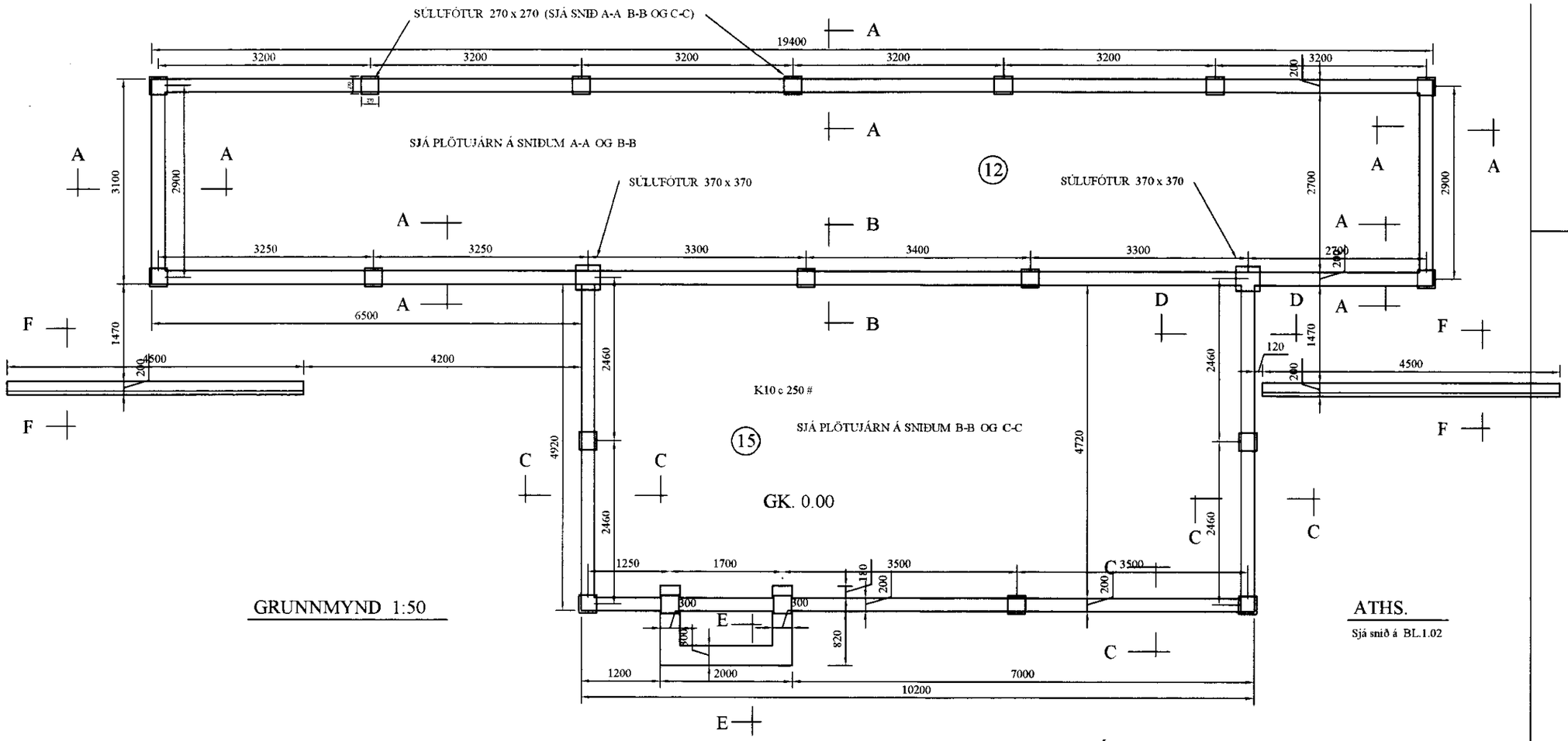

GRUNNMYND 1:50

ATHS.

Sjá snið á BL.1.02

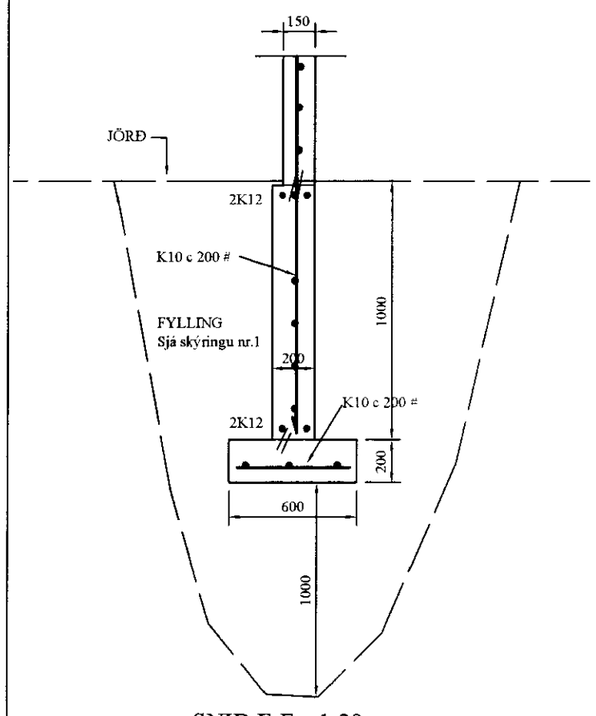

SNIÐ F-F 1:20

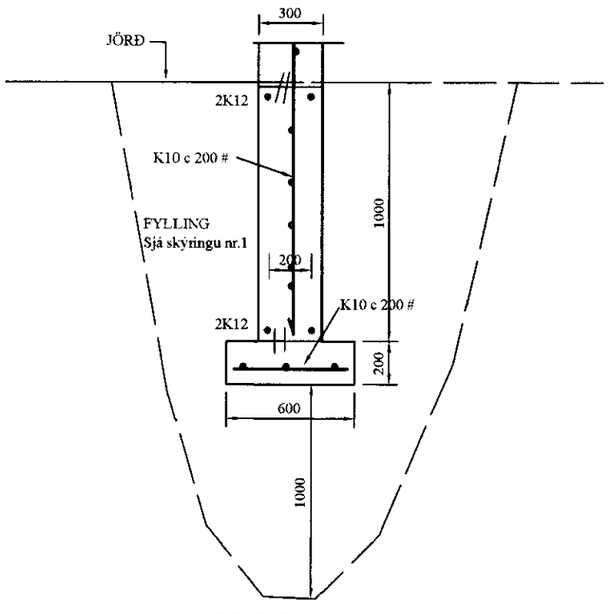

SNIÐ E-E 1:20

SKÝRINGAR

JARÐVINNA

1. Súluundirstöður standi á sandfyllingu sem er í 7-9m dýpt frá yfirborði
   Áður en súlur eru settar niður skal steypa þrifalag í skurðbotninn um 400 mm breitt og 200 mm þykkt. Grafin skal mold úr grunni 120mm niður fyrir plötubotn og fyllt með frostþolinni grús, þar sem þjöppunarpróf sýni lágmark $E_2 \geq 120$ MPa og $E_2/E_1 \leq 2.2$
2. Við fyllingu í grunn skal fyllt að utanverðu jafnt sem innanverðu í 0.4m lögum og þau þjöppuð með vélþjöppu minnst 100 % Standard Proctor þjöppun

STEINSTEYPA, UPPSLÁTTUR OG EINANGRUN

1. Öll steypa skal vera í brotþolsflokki S-250 skv. ÍST-10, v/s mest 0.45, sementsmagn minnst 300 kg/m³. Sigmál 60-80 mm. Loftinnihald 5 %±0.5%
2. Alla steypu skal titra í mótum
3. (12) táknar þykkt plötu í sentimetrum. Mótasmíði og steypuvinnu skal, eftir því sem aðstæður leyfa, framkvæma í samræmi við kröfur ÍST-10.+
4. Steinullarplötur, 120 kg/m³ og 75 mm þykka, skal festa tryggilega undir alla grunnplötuna og 500 mm niður á undirstöðuveggi
5. Alla mótavíra eða tengi skal höggva minnst 20 mm inn í vegg og holufylla sárið

JÁRNBENDING

1. Steypustyrktarstál merkt K á uppdráttum er kambstál KS-40 með togspennuflotmörk 400MPa.
2. K10 c 200 táknar járn úr 10 mm kambstáli lagt með 200 mm frá miðju í mitt járn.
3. Langjárn í sökklbitumum skal víxlleggja á hornum og á steypuskilum. Skeytilengdir járna: K10 (500 mm), K12 (600 mm)
5. Efst og neðst í sökklum komi 2K12 lárétt og víxlist 600 mm fyrir horn.
6. Steypulag á járnum skal vera þetta, nema annars sé getið:

	VEGGIR	PLÖTUR	BITAR	SÚLUR
Inni	20 mm	15 mm	25 mm	30 mm
Úti	35 mm	35 mm	35 mm	40 mm
Að jarðvegi	50 mm	50 mm	50 mm	50 mm

7. Öll mál eru mm nema hæðarkótar, sem eru metrar

SAMÞ. ARKITEKTS:

Nr.	Dags.	Breyting varðar	Nafn
	D10	B10	
	D9	B9	
	D8	B8	
	D7	B7	
	D6	B6	
	D5	B5	
	D4	B4	
	D3	B3	
	D2	B2	
	D1	B1	

Kópavogi OKTÓBER 2004

Teikn. G.Ó.
Reikn. G.Ó.
Yfirf. G.Ó.
Kvarði 1:50 1:20
Verk nr. SI- 05
Bl. nr. 1.01
Samþ. Guðm. Óskarsson 080332-4249

STAÐUR: ÞRÁNDARTÚN 5

EFNI: BURÐARVIRKI
UNDIRSTÖÐUR
GRUNNMYND, SNIÐ, SKÝRINGAR

Verkfræðiþjónusta
Guðmundar Óskarssonar
Ráðgefandi verkfræðingar
Engihjalla 11, 200 Kópavogi 588 4030 893 6425
vgo@simnet.is