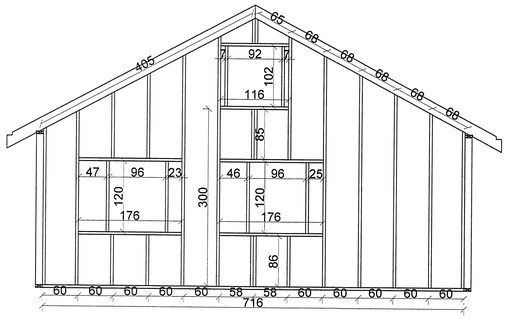

Norðlæg hlið

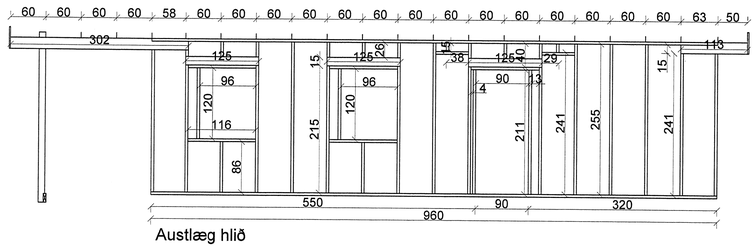

Austlæg hlið

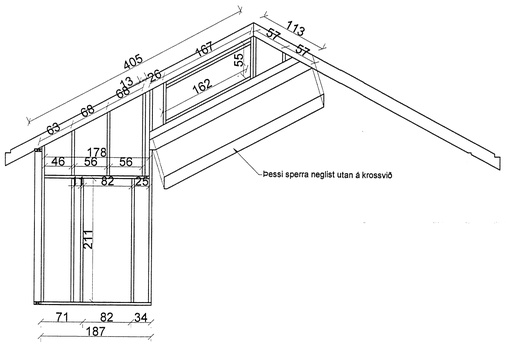

Milligafl

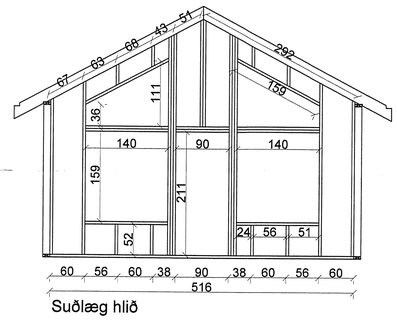

Suðlæg hlið

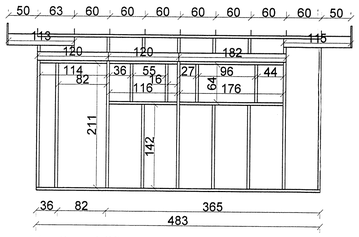

Vestlæg hlið

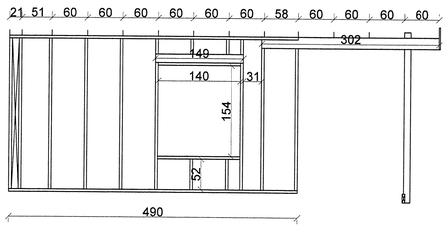

Vestlæg hlið

Skipulags- og byggingarfulltrúi Uppsveita bs.
Yfirfarið
28 JAN. 2015
Byggingarfulltrúi

NR	DAGS.	BREYTING

SKÝRINGAR

tpz teiknistofa
Kirkjuvegi 23 900
Vestmannaeyjum
Sími 481-2711
tpz@teiknistofa.is
www.teiknistofa.is

Verkheiti
ENGJAGIL 9 HELLUDAL BLÁSKÓGARB.
FRÍSTUNDAHÚS

Verkefni
SKÝRINGABLÐA VIÐ TIMBURVERK
OG STEYPU

ÚTG. DAGS	HANNAÐ	VERK.NR
OKT. 13	PZ	1332
YFIRFARIÐ	TEIKNAÐ	Mælikvarði
	EA	1:50
TEIKN. NR	BREYTING	
202		

Samþykkt

S:\verkefni\A-VERK\13\1332-Engjagil 9\600_teikn\1332-1.dwg, 202, 6.12.2013 09:10:48