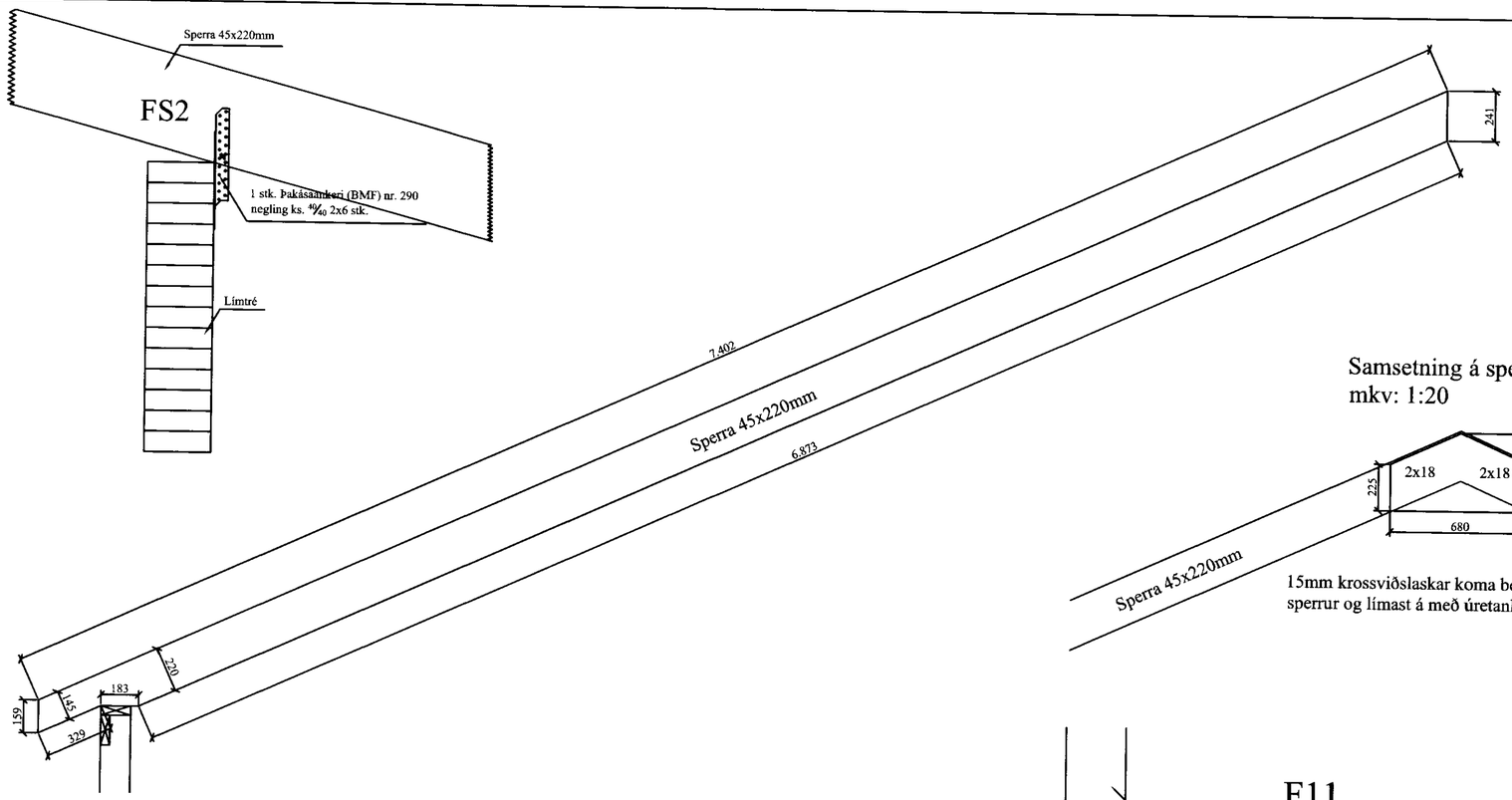

Ásýnd sperru
mkv: 1:20

Samsetning á sperru í mæni
mkv: 1:20

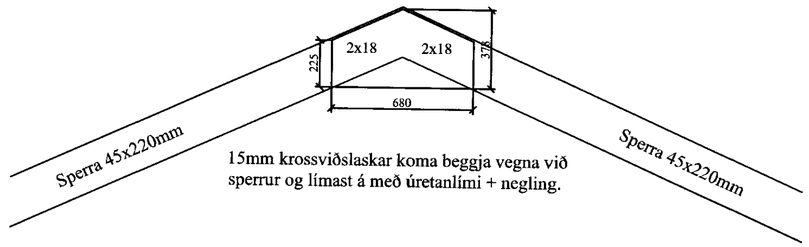

15mm krossviðslaskar koma beggja vegna við sperrur og límast á með úretanlími + negling.

Frágangur á samskeytum á sperrum.

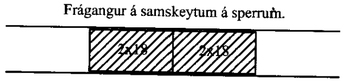

2 x 200 x 800mm álímt og neglt beggja vegna, eða sperrur látnar skarast um 800mm og festar saman með lími og 6stk 10mm borðaboltum með bulldogskinnum beggja vegna

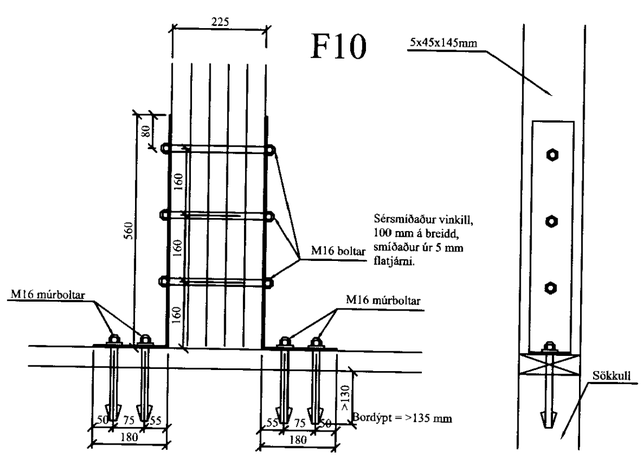

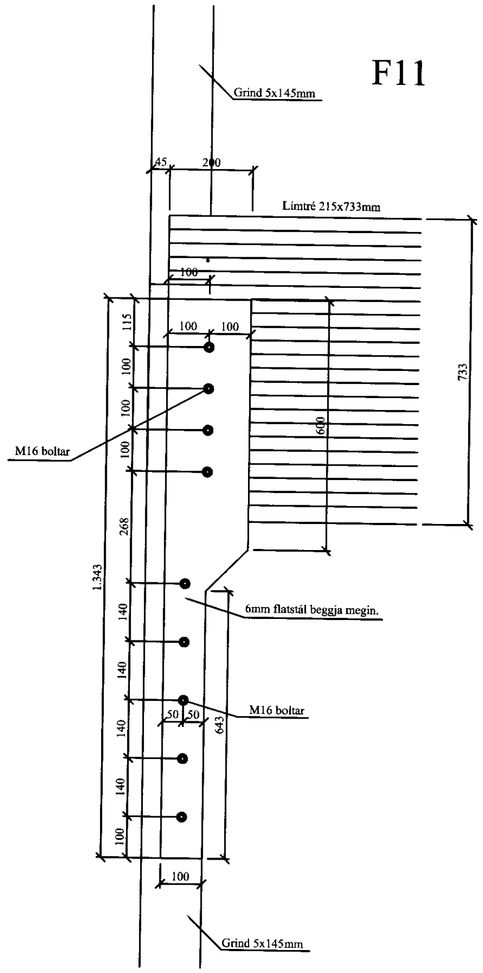

ATH:
- Taka þarf úr stoðum 100mm þar sem límtrésbiti kemur
- límtrésbiti gengur 100mm inní grindur sem tekið er úr

MÓTTEKIÐ
15 DES. 2011
Byggingafulltrúi uppsv. Árnessýslu og Flóahr.

Almennar skýringar - þakvirki

Allur viður er C18 eða betra.
Við utanhús skal fúverja. Allur saumur og festingar utanhúss skal vera með heitzinkhúð eða ryðfrítt. Þak þéttklæðist með sléttri borðaklæðningu (25/150) er festist með heitgalv. saum 31/70 (3"), minnst 3 stk. í sperru/borð, 1 m inn á þakbrúnir skulu koma 4 stk. í sperru/borð.
Öll mál í mm nema annað komi fram. Loftun skal gerð með 2stk. Ø40 í hvert sperrubil.
Lofta skal yfir alla límtrésbita.

Festingar:
FS1
2 stk. þakásanker (BMF) nr. 290, negling 4x6stk. ks. 40/4.

FS2
2 stk. þakásanker (BMF) nr. 290, negling 4x6stk. ks. 40/4.

F10 og F11
sjá á grindateikningu.

VERK: Hrosshagi 3 - Hesthús 801 Bláskógabyggð	TEIKN NR.: 271
HLUTI: Burðarvirki Sperrur - Sérmyndir	KVARÐI 1:20/10 TEIKN: BL
DAGS: 04.11.11	SAMÞ: Björgvin Víglundsson 040546-2009
	NR: 01 094

Bent Larsen Fróðason
Fellskoti 2
801 Bláskógarbyggð
Símar: 844-7699 - 486-8855
E-mail: bentlarsen77@hotmail.com