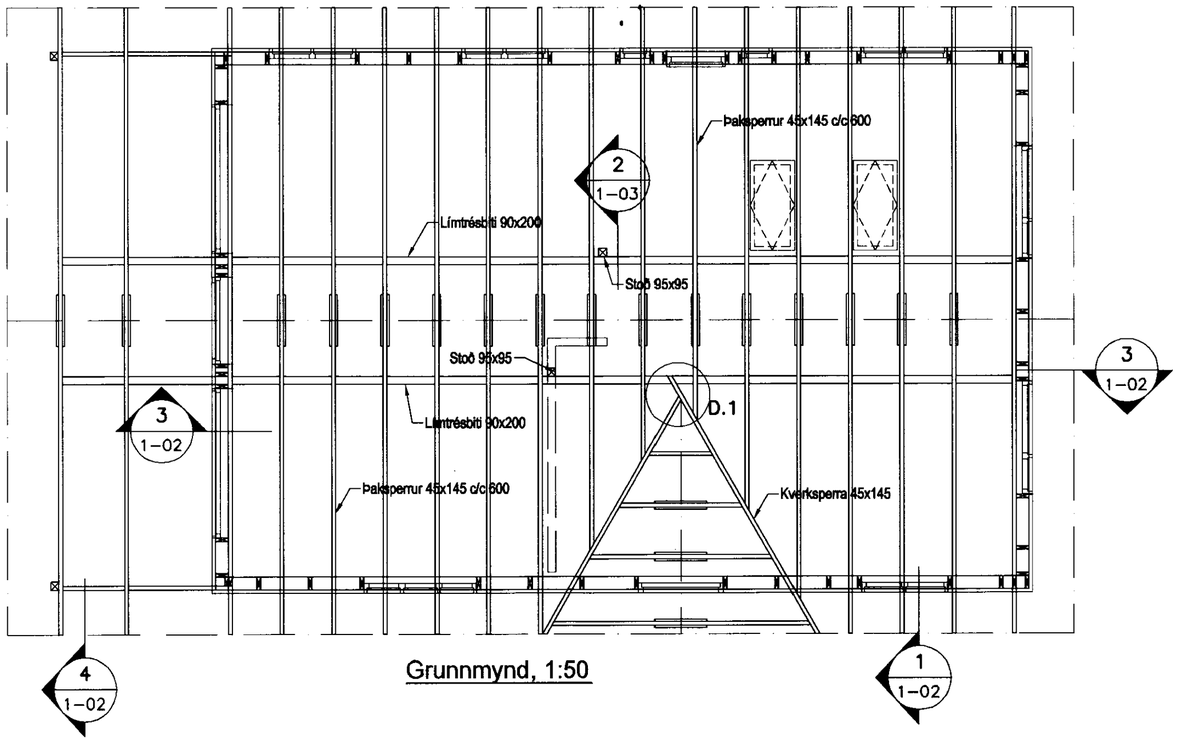

Grunnmynd, 1:50

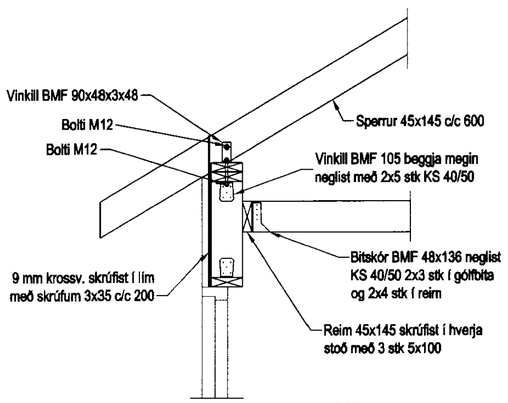

Snið 1 / 1:20 — 1-03

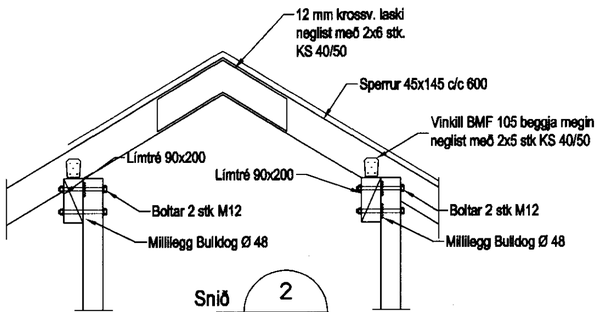

Snið 2 / 1:20 — 1-03

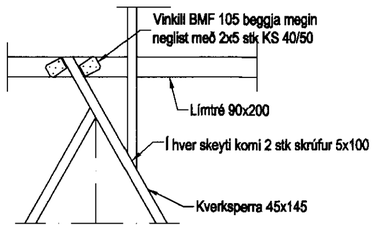

Deili D.1 / 1:20 — 1-03

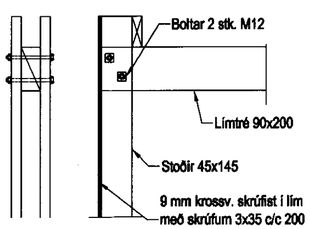

Snið 3 / 1:20 — 1-03

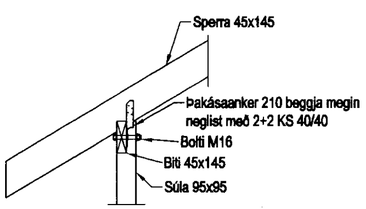

Snið 4 / 1:20 — 1-03

Skýringar

Almennar skýringar sjá blað 00-02

Steypa

Brotþolsflokkur:	C25/28 samkv. ENV 206 (250)
Vatnssementstala:	skal vera minni en 0,55
Loftmagn:	5-7%
Sigmál:	60-80 mm

Timbur

Allt timbur í burðarvirki skal vera styrkleikaflokkað minnst K18 samkv. ÍST-DS 413 nema annað sé tekið fram á teikningum. Timbur sem leggst að eða í steypu skal fúaverja á viðurkenndan hátt. Leggja skal tjörupappa milli trés og steypu

Límtré

Límtré í burðarvirki skal vera styrkleikaflokkað minnst L40 samkv. ÍST-DS 413

Festingar

Allt stál í festingum skal vera Fe 360 og allir boltar uppfylla styrkleikaflokk 4,6 samkv. DS 412.
Undir boltarær sem koma að tré skal setja skinnur sem eru
breidd = 3 x Þvermál bolta
Þykkt = 0,3 x Þvermál bolta

Uppfyllir kröfur byggingarreglugerðar

Útgáfa	Breyting	Dagsetning	Hannað

Sveinbjörn Hinriksson
Byggingatæknifræðingur
Kt. 160851-2529
Brekkugötu 8 Hafnarfirði
Sími: 555-4008, 861-9851
Netfang: svennihi@simnet.is

Staður: Miðdalur S-gata nr.2

Skýring: Þaksperrur

Hannað / Teiknað	Kvarði	Dagsetning	Verknr.	Teikn.nr.
	1:50 1:20	30.07.10	23-10	1-03