Skipulags- og byggingarfulltrúi Uppsveita bs.
Yfirfarið
15 SEPT. 2014
Byggingarfulltrúi

GRUNNMYND
1:50

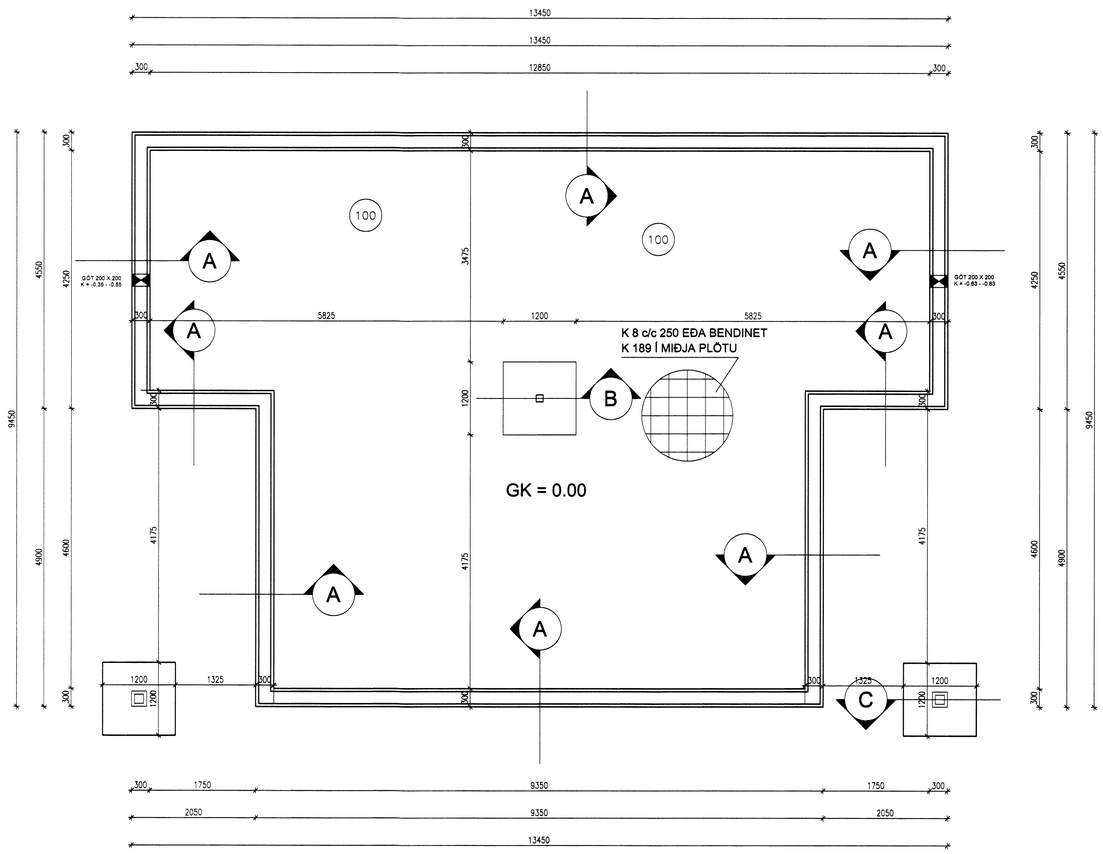

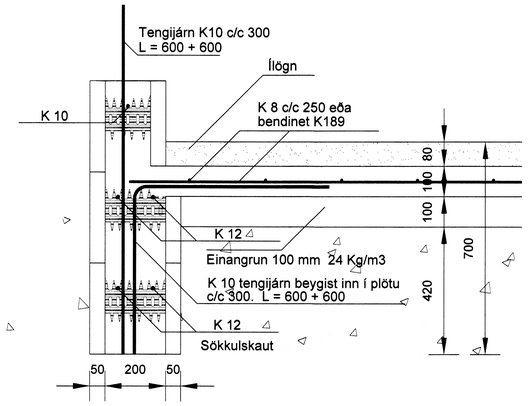

Snið A
1:10

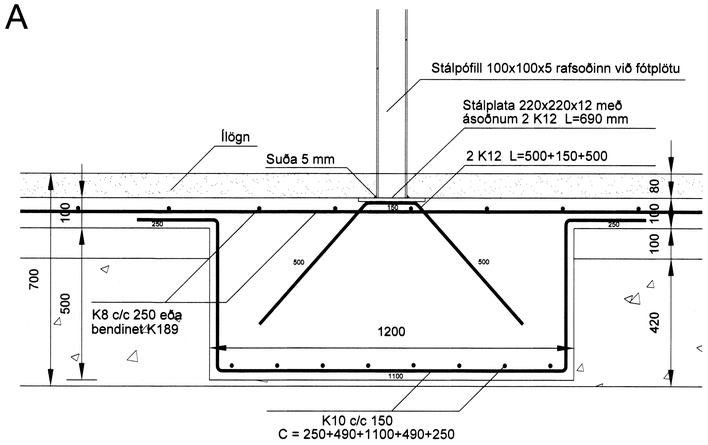

Snið B
1:10

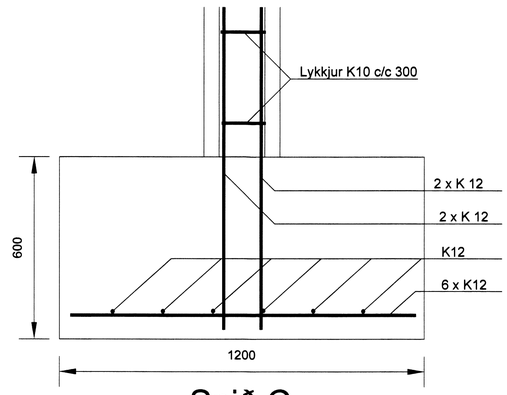

Snið C
1:10

GRUNDUN

Grundun undirstaða:

- Steypt mannvirki skal grunda á föstum og/eða burðarhæfum botni og þarf því að grafa burt allan lausan og lífrænan jarðveg þar til komið er niður á slíkt lag
- Ef fylit er undir steyptar undirstöður skal fyllingin gerð úr þjöppunarhæfu grófu jarðefni, t.d. hrauni eða bólstrabergi
- Þjappa skal fyllingu í 300mm lögum með 500kg víbrósleða og skal fara minnst 4 umferðir yfir hvert lag með vökvun á milli
- Ef notuð eru öflugri tæki skal miða við ÍST15, töflu 3.4, varðandi lagþykktir og fjölda yfirferða.
- Þjöppun telst nægileg ef hlutfallið E2/E1<2,5 gildir og ef E2>100 fyrir hraunfyllingu eða E2>120MPa fyrir önnur gróf jarðefni

Fylling að undirstöðum:

- Innan í og meðfram undirstöðum skal fylla með vel þjappaðri frostöruggri möl eða grús
- Þjöppunarkröfur eru eins og fyrir fyllingu undir undirstöður

SÖKKLAR OG BOTNPLATA:

- Sökklar eru steyptir í varmamót VM-300/200, þ.e. 2 x 50 mm og 200 mm steypa.
- Botnplatan er staðsteypt og einangruð með 100 mm polystyren plasteinangrun með rúmþyngd 24kg/m³.

Brotþolsflokkar:

- Ekki má nota lægri brotþolsflokka en skv. eftirfarandi töflu:

Byggingarhlutar	Flokkur
Grófsteypa, t.d. þrifalag undir undirstöður	S160
Undirstöður : Perlusteypa	S250
Plötur á fyllingu	S200
Útveggir	S250

- Hámarkssteinastærð í undirstöðum og veggjum sé ekki stærri en 16 mm.

Járnabending:

ALMENNT GILDIR AÐ 2K12 LEGGJAST LÁRÉTT c/c 300 OG 2K10 LEGGJAST LÓÐRÉTT c/c 300 NEMA ANNAÐ SÉ SÝNT Á TEIKNINGU. SKÖRUN JÁRNA SÉ A.M.K. 600 mm.

VINKLA SKAL ÖLL JÁRN Í HORN MEÐ VINKLUM L=600+600

GÖT Á SÖKKLI VEGNA SKÓLPLAGNA

Skógarhlíð 21 EFRÁ–APAVATN	TÆKNIÞJÓNUSTA SÁ ehf HAFNARGATA 60 230 KEFLAVÍK S: 421–5105
Sökklar – Grunnmynd og snið	
SIGURÐUR ÁSGRÍMSSON KT: 161161–2929 MTFI	hannað: SÁ / teiknað: GG
	yfirfarið: SÁ / dags: 18.12.2013
	mkv.: 1:50 / 1:10 / nr.: 803101

VARMAMÓT
B-E107-13.02.01

TÖLVUHEITI: