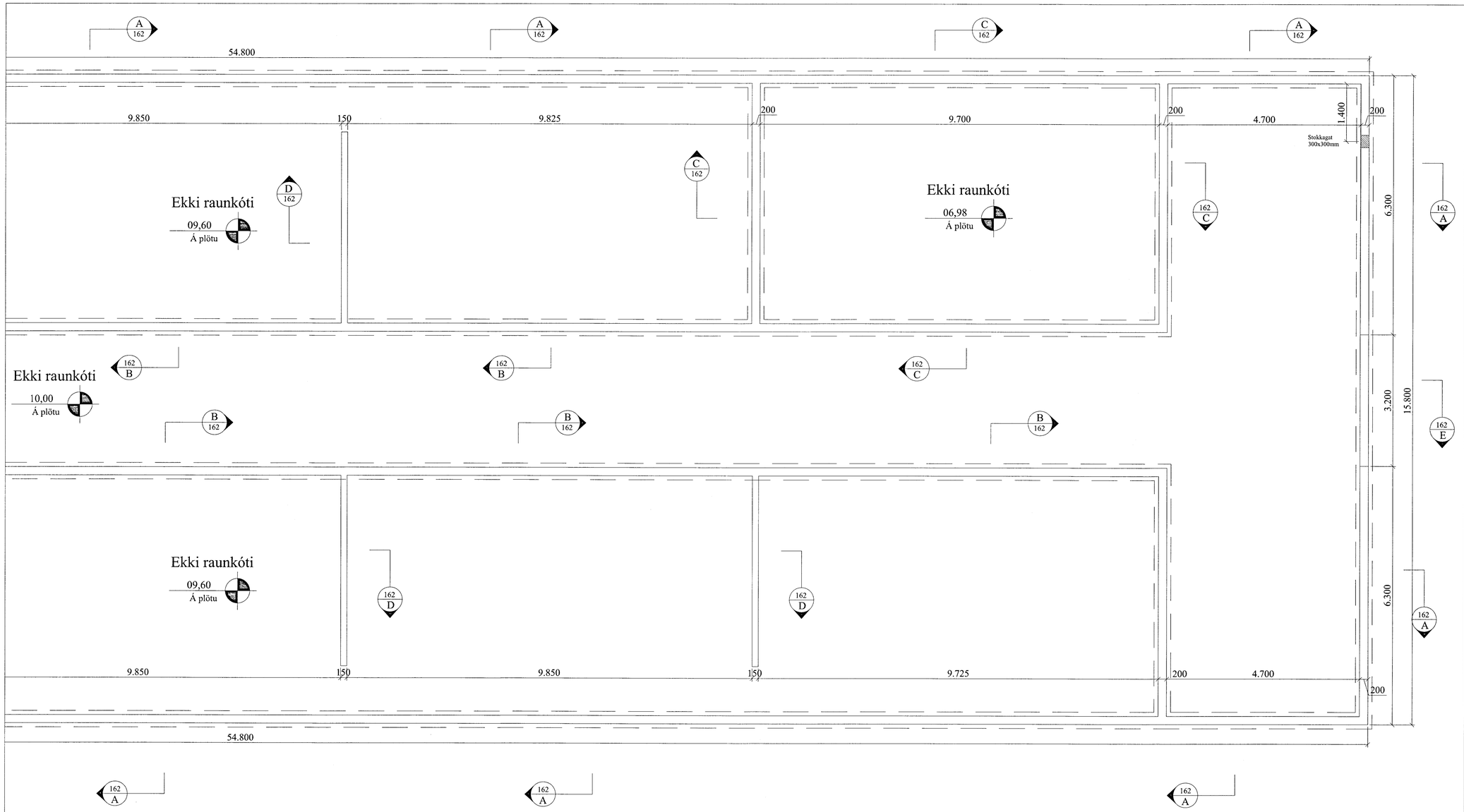

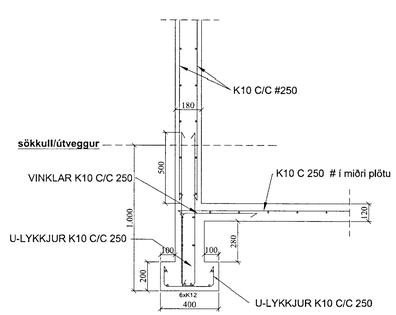

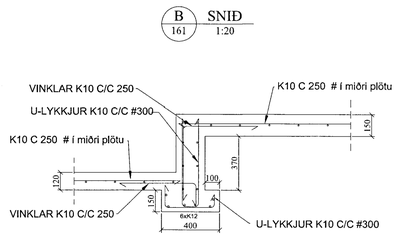

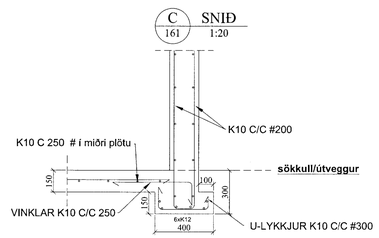

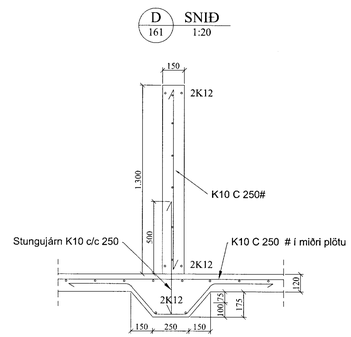

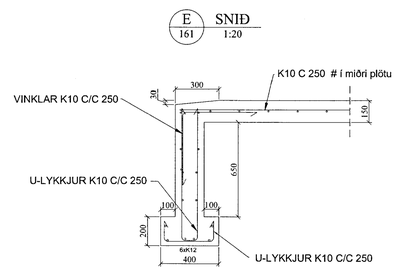

MÓTTEKIÐ
11 APR. 2013
Byggingafulltrúi

Almennt:

Öll mál skulu staðfest skv. aðalteikningum. Ef eitthvert misræmi er skulu aðalteikningar vera ráðandi, þó ber að láta hönnuði vita af misræmi. Öll mál eru í millimetrum, nema annað komi fram.

Skýringar - Steinsteypa og bendistál

Styrkleikaflokkar efnis:

Steypa: C25/30-22-S3-2b
Bendistál: B500C

Í stað K10 C250 grindar í sökkul er heimilt að nota 6 mm net með 150 mm möskvum.
Einnig er heimilt að nota 6 mm net með 150 mm möskvum ı stað K10 C250 grindar í plötu.

VERK: Vatnsleysa - Fjárhús 801 Bláskógabyggð	TEIKN NR.: 162
HLUTI: Burðarvirki Grunnmynd sökkla og snið	KVARÐI 1:50/20 TEIKN: BL
DAGS: 12.08.12	SAMþ: Björgvin Víglundsson 040546-2009 / NR: 01 120

Bent Larsen Fróðason
Fellskot 2
801 Bláskógarbyggð
Símar: 844-7699 - 486-8855
E-mail: bentlarsen77@hotmail.com