Trévirki

Gæðaflokkar - timburgæði:
Límtré skal vera L40 samkvæmt ÍST/DS413.
Burðarviðir skal vera rakaþolinn grenikrossviður sem uppfyllir rakamþotstöðuflokk EN636-3 S, class 3 og límingarflokk EN314-3 (áður merkt WBP).skulu vera K18 skv. ÍST/DS413, nema annað sé tilgreint á vinnuteikningu.
Krossviður skal vera rakaþolinn grenikrossviður sem uppfyllir rakamótstöðuflokk EN636-3 S, class 3 og límingarflokk EN314-3 (áður merkt WBP).
OSB krossviður skal standast OSB/3 í umhverfisflokki 2 (klimaklasse) skv. EN300.
Rakastig í timbri við uppsetningu skal ekki vera hærra en 15%.

Timbur utanhúss, innsteypt eða boltað á stein skal fúavarið með tveimur umferðum af viðurkenndu fúavarnaefni.

Þar sem timbur leggst að steinsteypu eða steypist inn, skal setja asfaltpappa milli steins og trés ef ekki er notaður gagnvarinn viður.

Gagnvarið timbur í burðarvirki skal vera fúavarið með A-vörn. í gagnvarið timbur verður að nota ryðfrí tengistykki sem nagla, bolta, skrúfur o.s.frv.

Útveggjagrindur:
Útveggjagrindur eru almennt 45x145 stoðir með 600mm millibili. Lárétt lausholt koma í grind með ca.2750mm millibili.
Fótstykki er gagnvarið 45x145 þar sem timbur liggur að stein skal setja asfaltpapparenning á milli.
allir útveggir og þak skulu klæddir með 9mm, 5 laga, WBP grenikrossvið, sem negldur er í rakaþolið lím með ks 25/55 c/c200mm.

Negling þaks:
Þak er klætt með 22mm, nótuðum OSB plötum. Plötur skal líma í nót. Negla skal ~~þakklæðningu í sperrur með K31~~/75 kambnöglum, c/c100mm.

Festijárn, naglar, boltar, skrúfur:
Stálgæði í timburfestingum skulu a.m.k. vera ST37-2 skv. DIN17100. Allar festingar skulu vera heitgalvaniseraðar eða sínkhúðaðar.

Öll festijárn, boltar, skrúfur og naglar í gagnvarið timbur skulu galvaniseruð eða ryðfrí. Ekki má nota saman ryðfría nagla og galvaniseruð festijárn.

Reglur um naglafjarlægðir (d=þykkt nagla)

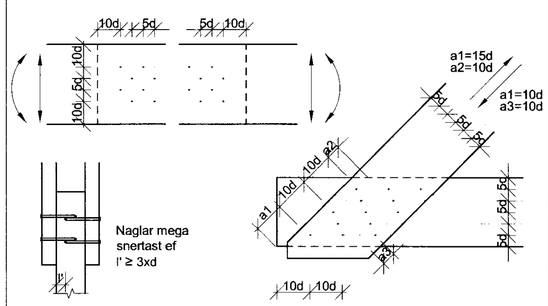

Reglur um boltafjarlægðir (d=þvermál bolta)

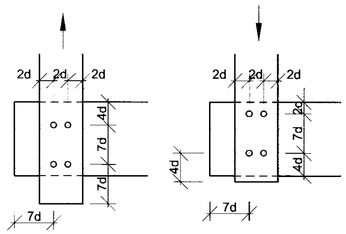

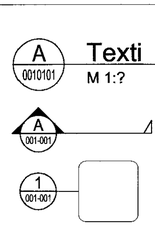

Texti
M 1:?

Sniðmerking, snið A tekið á teikn. 0010101

Snið A, sýnt á teikn. 001001

Deili 1, sýnt á teikn. 001001

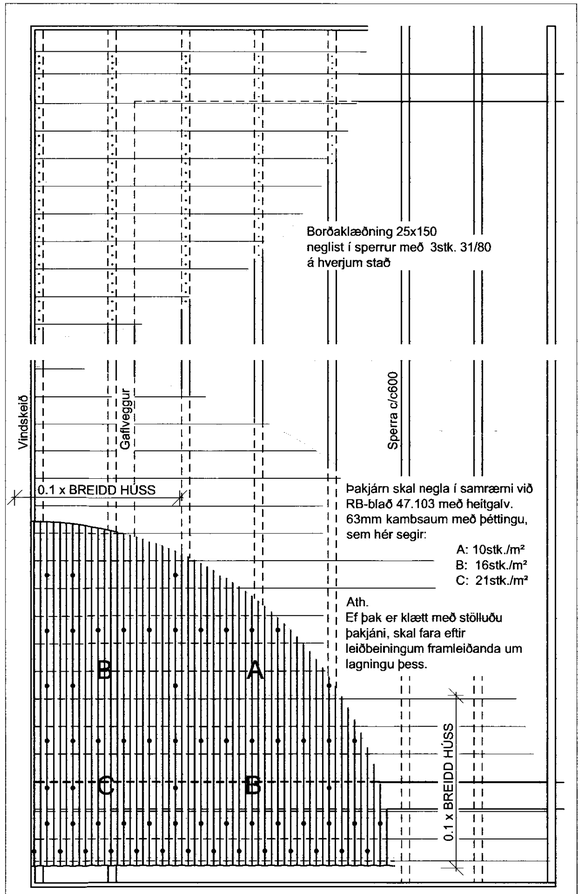

Negling þakklæðningar
M 1:20

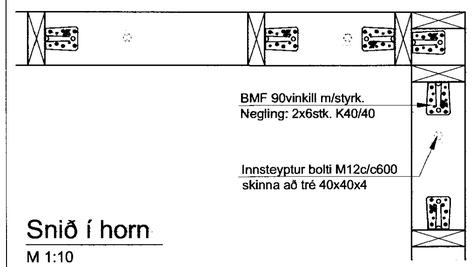

Snið í horn
M 1:10

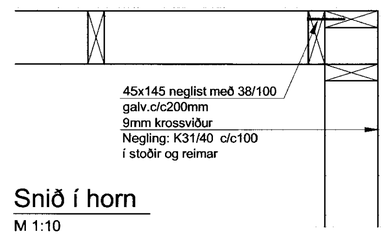

Snið í horn
M 1:10

MÓTTEKIÐ
18 APR. 2010
Byggingafulltrúi uppsv. Ámessýslu og Flóahr.

AÐALHÖNNUÐUR

ÚTG.	DAGS.	ÚTGÁFUFERILL	HANNAÐ	TEIKN.	YFIRF.
—				—	
—				—	
—				—	
—				—	
—				—	
—				—	
—				—	
—				—	
—				—	

Lykilmynd

VERKFRÆÐISTOFA SUÐURLANDS EHF
Austurvegur 1-5, 800 Selfoss, Sími: 412 6900, Fax: 482 3914, Netf: verksud@verksud.is

Litlaholt
Íbúðarhús
801 Flóahreppi

Burðarvirki
Skýringar
Timbur

TEIKNINÚMER	BLAÐSTÆRÐ	HANNAÐ:	EI	—
09164	A2	TEIKNAÐ:	SST	—
XX105 - 01		YFIRFARIÐ:	GH	—

DAGS.	MÆLIKVARÐI	ÚTGÁFA
06.04.2010	----	A

SAMÞYKKT:
Kennitala:

K:\2009\09164-Ölvisholt\09164-BUVXX105.dwg