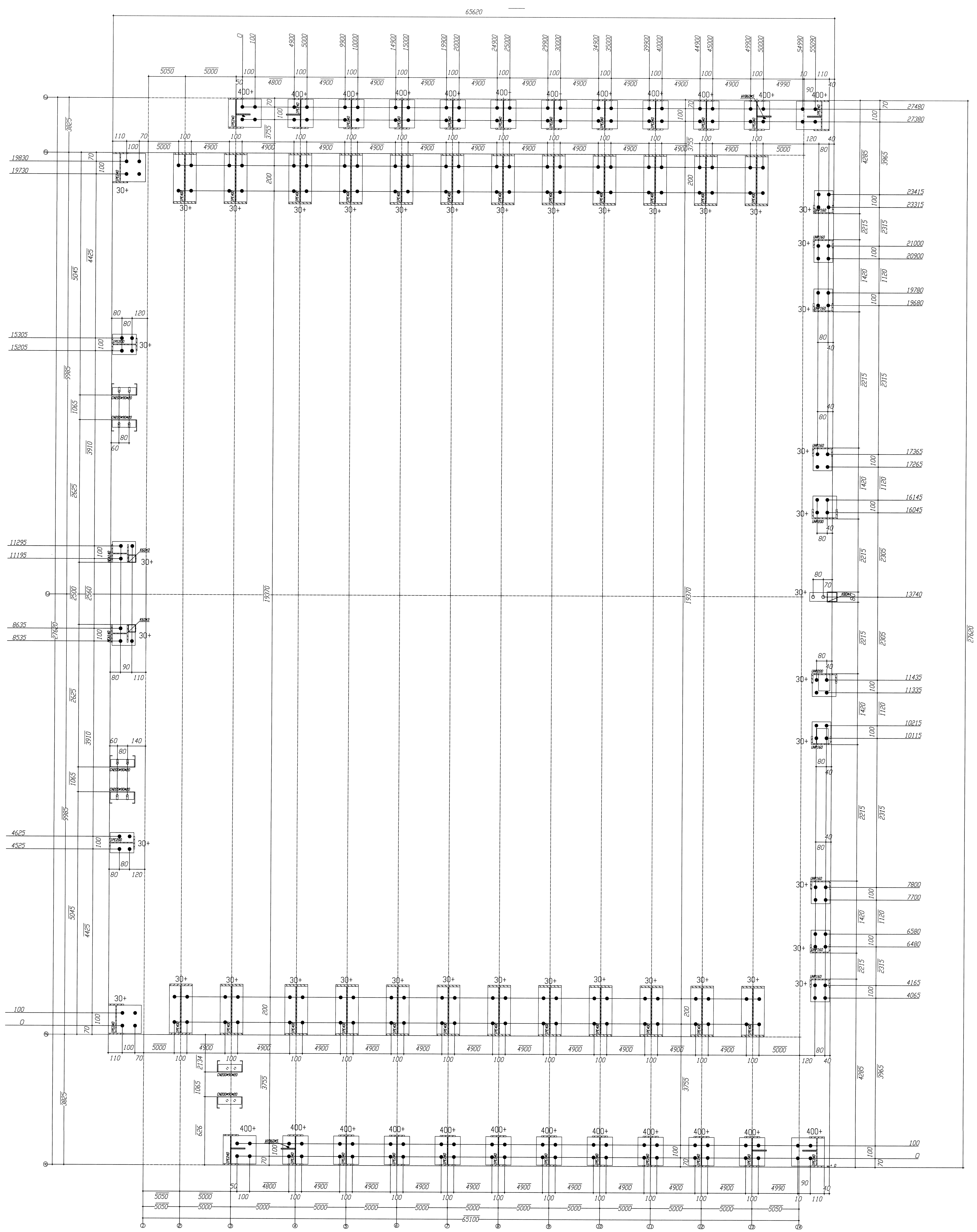

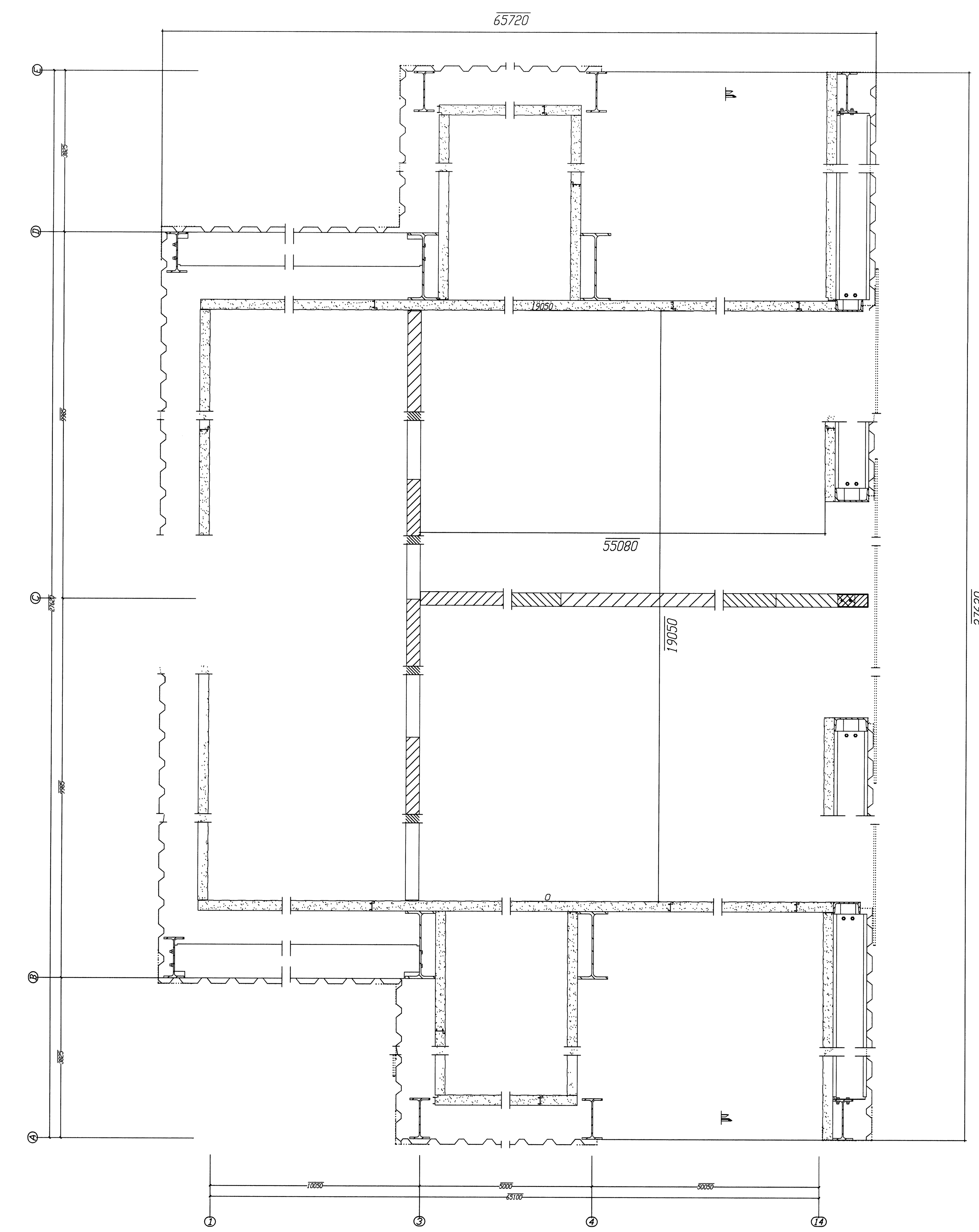

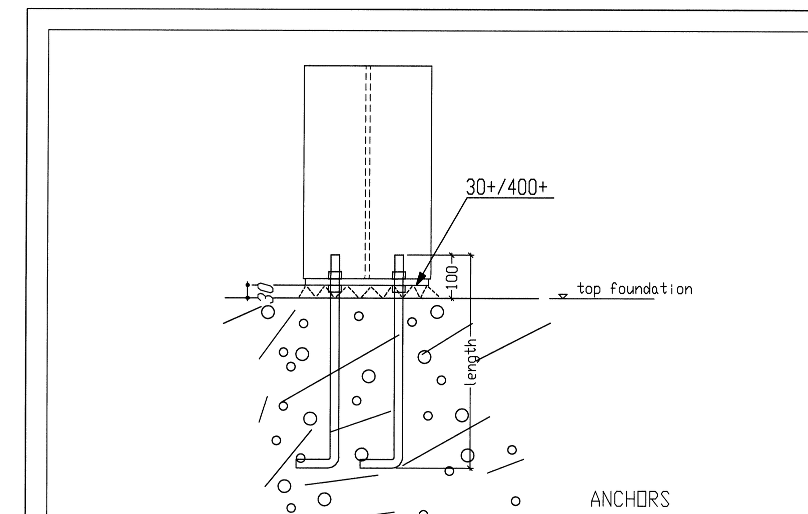

Anker symbolen	
■ M12	○ M16
● M20	◕ M24
◒ M30	

Ankers

Diameter	Kwaliteit	Lengte	Haak/Tweeling	Aantal
M20	4.6	500mm	Haak	...
M20	4.6	500mm	Haak	...

EXCL. H. Hardeman BV
Het stellen van de ankers en het op hoogte stellen van de moeren.
Levering van de ankermallen.
Het ondersabelen van de kolommen.
De eventueel benodigde trekstangen en in te storten hoekstalen e.d.
(tenzij anders overeen gekomen.)

Wijziging

Index	Datum
E	-
D	-
C	-
B	-
A	27-01-2015

HARDEMAN VEENENDAAL

Telefoon: 0318 - 521700
Fax: 0318 - 540651
Internet: www.hardeman.nl
Email: tekenkamer@hardeman.nl
Postbus 376 3900 AJ VEENENDAAL

Opdrachtgever: Landstolpi EHF

Project: Miklholtshellir, Flóahreppi, Burðarvirki, Stálvirki, fótplötur og festingar, 2345-018-140-01

Status: - - -

Tekenaar: H. v. T.

Datum: 19.01.2015

Onderwerp: anchor plan

Werknummer: 58024

Bladnummer: A1_ANKER

EFLA VERKFRÆÐISTOFA
Sími: 412 6000 www.efla.is

Yfirfarið og samþykkt 20.02.2015
Guðmundur Hjaltason kt. 070966-5579