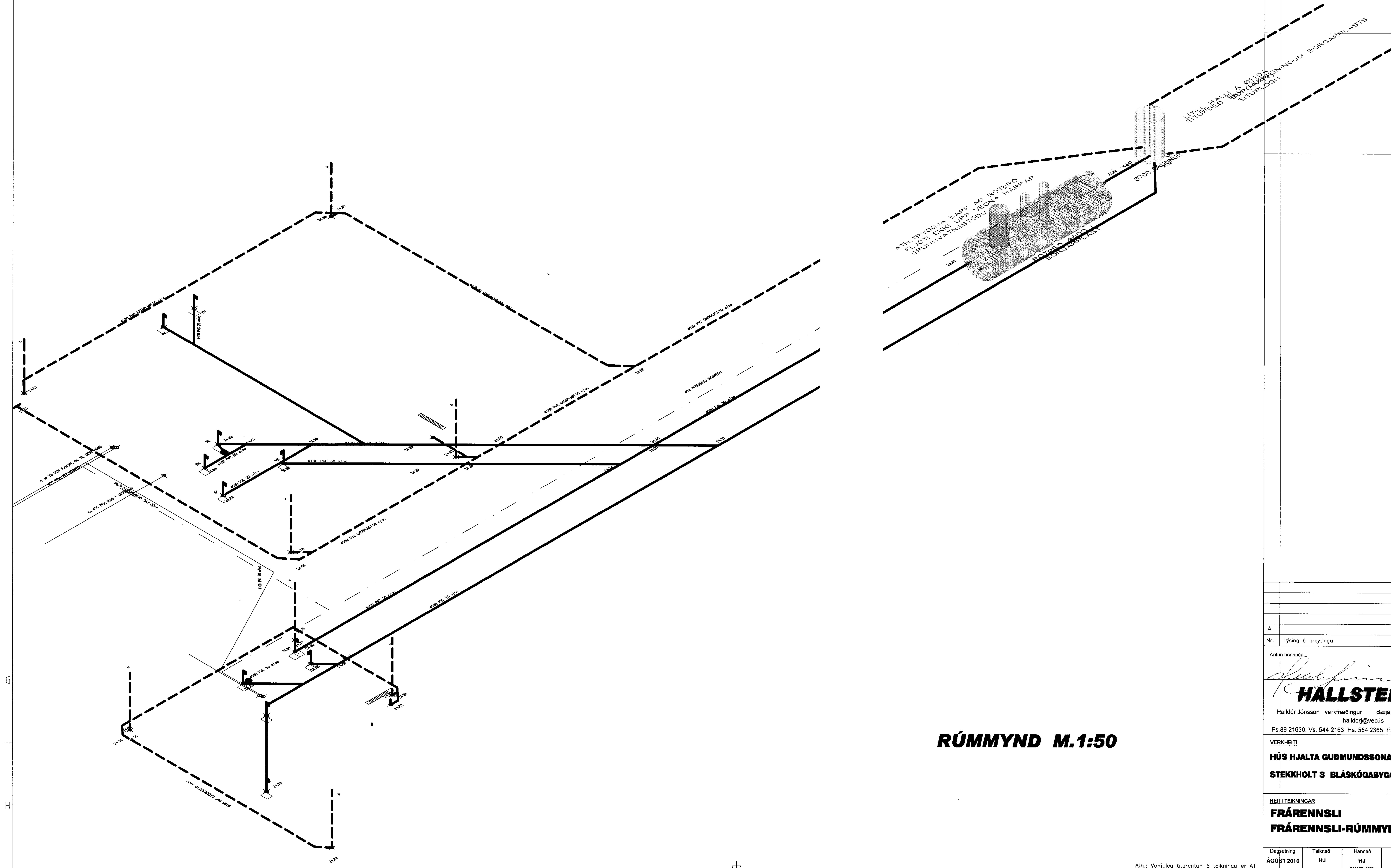

RÚMMYND M.1:50

Ath.: Venjuleg útprentun á teikningu er A1

Undirritun aðalhönnuðar:

Nr.	Lýsing á breytingu	Dags.
A		

Áritun hönnuða:

HALLSTEINN ehf

Halldór Jónsson verkfræðingur Bæjarlind 4 201 Kópavogur
halldorj@veb.is
Fs.89 21630, Vs. 544 2163 Hs. 554 2365, Fax 564 3324, 554 44239

VERKHEITI

HÚS HJALTA GUÐMUNDSSONAR
STEKKHOLT 3 BLÁSKÓGABYGGÐ

Teikning nr
F-03

HEITI TEIKNINGAR

FRÁRENNSLI
FRÁRENNSLI-RÚMMYND

Dagsetning	Teiknað	Hannað	Kvarði	Tölvuheiti
ÁGÚST 2010	HJ	HJ 031137 2769	1:50	STEKKHOLT4.DWG