Grunnmynd sökkla - Frístundahús, mkv. 1:50

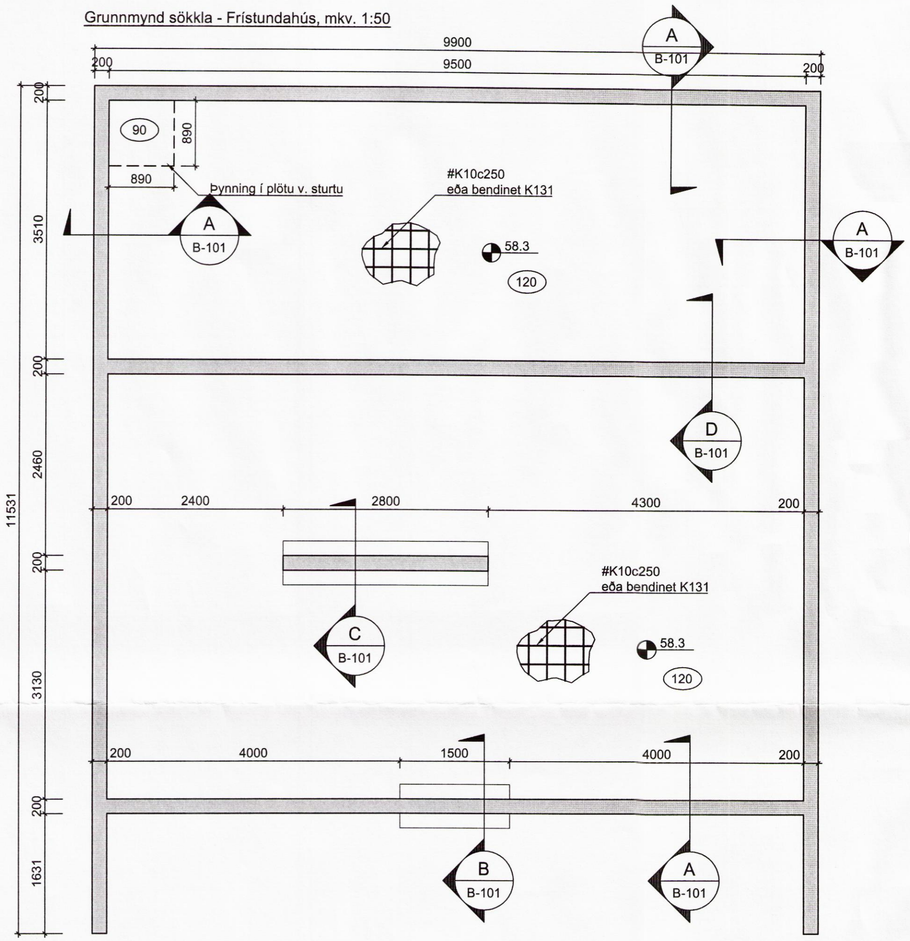

A B-001 Snið
Mkv. 1:20

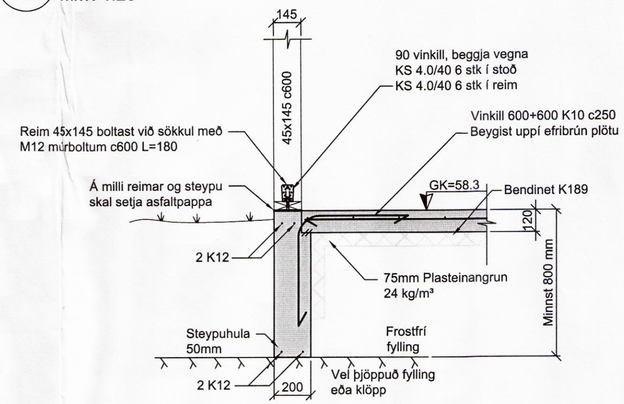

B B-001 Snið
Mkv. 1:20

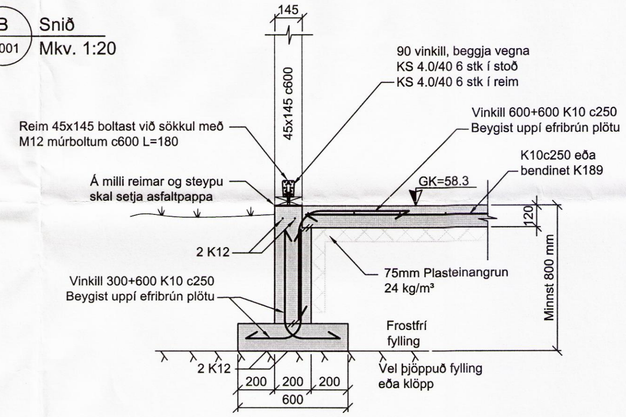

C B-001 Snið
Mkv. 1:20

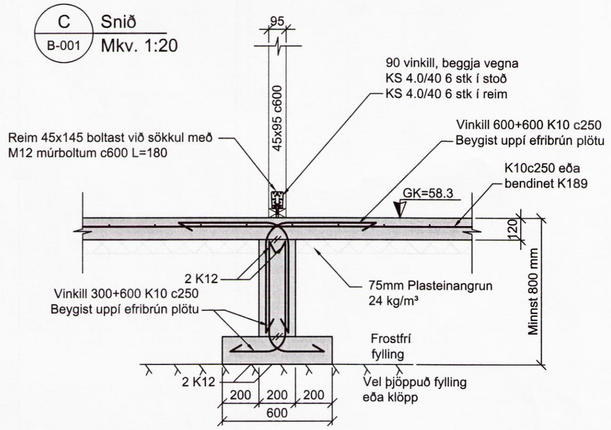

D B-001 Snið
Mkv. 1:20

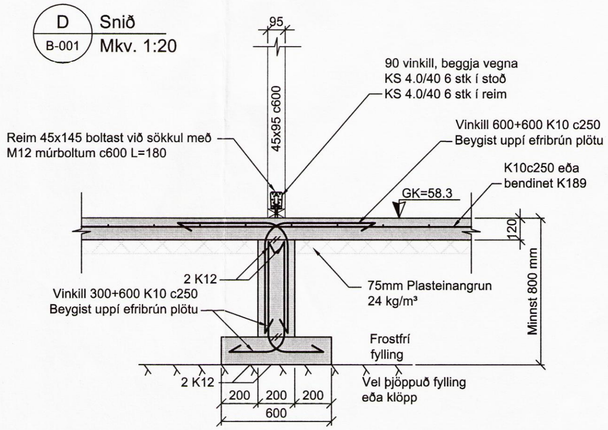

Skipulags- og byggingarfulltrúi Uppsveita bs.
Yfirfarið
18. ágú. 2016
Byggingarfulltrúi

SKÝRINGAR:

ALMENNT:
Sjá almennar skýringar á teikn. nr B-000
Öll ónefnd mál eru í millimetrum (mm).
Hæðarkótar eru í metrum (m).
Alla málsetningu skal endurskoðast á byggingarstað.
Óheimilt er að taka mál upp af teikningum.
Öll steypa skal vera C-25/30.
GK = Hæðarkóti á endanlegu gólfi.
HK = Hæðarkóti á hrágólfi (steypu).
Boltar skulu vera galvanhúðaðir 8.8 boltar.
Á milli boltahausa og timburs komi skinnur með þvermál 3d og þykkt 0,3d
(þar sem d er þvermál bolta).
Þar sem timbur kemur að steypu komi asfaltpappi á milli.
Málsettar lengdir á boltum eru heildarlengdir.
Timbur skal vera C18 (T1, K18) skv IST INSTA 142.Nema annað sé tekið fram á teikningum.

BENDISTÁL:
Staðsetning og bending stáls skal vera í samræmi við ÍST-10.
Allt bendistál og járnbending skal fullnægja kröfum EN 13670-1:2009,
EN 10080:2005, EN 1992-1-1:2004 og byggingareglugerðar.

Hefðbundið kambstál er suðuhæft kambstál í flokki B500 (fyk 500 N/mm²) í samræmi við EN10080:2005 eða annað sambærilegt. Þetta kambstál er táknað með K á teikningum. ATH Steypuhula á sökklum er skv. B-000.

Nr.	Dags.	Breyting.	Samþ.
-	-	-	-
-	-	-	-
-	-	-	-
-	-	-	-
-	-	-	-
-	-	-	-

Frumstærð blaðs A:2	Minnkað í 1.41 A:3	Mkv.: 1:50, 1:20	Dags.: 11.07.2016	Verk.nr.: VS1600	Teikn.nr.: B-001
			Hannað: MG	Teiknað: MG	Yfirf: BG

VERKFRÆÐISTOFA SUÐURNESJA
Vikurbraut 13, 230 Reykjanesbæ
Sími: 4 200 100, Fax: 4 200 111
Veffang: http://www.vss.is
Netfang: vs@vss.is

Hrauntröð 4, Frístundahús
Vaðnes, Mhl. 01

Burðarvirki
Grunnmynd sökkla og snið

Samþ: kt:090856-3249
Samræmingarhönnuður:

8744