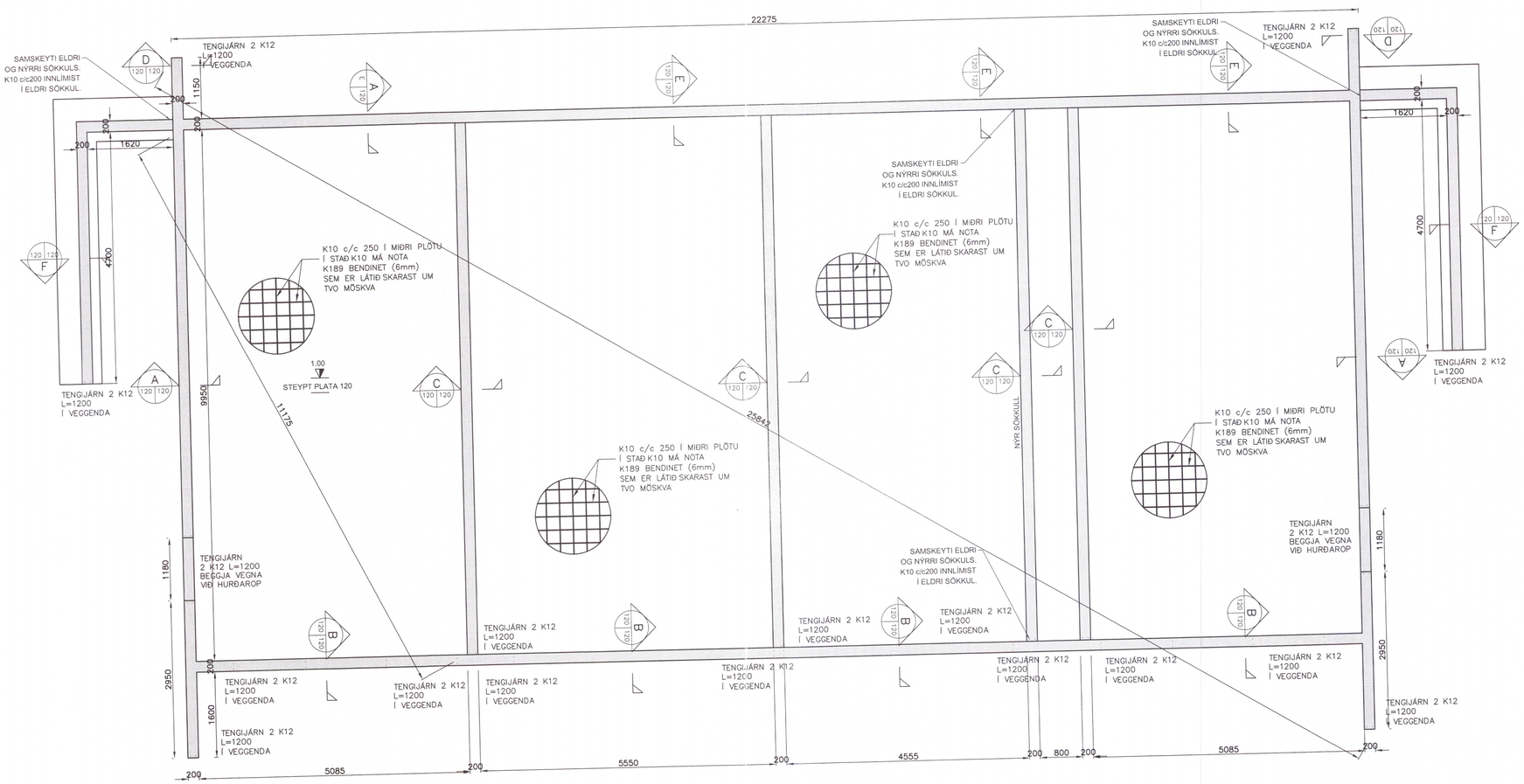


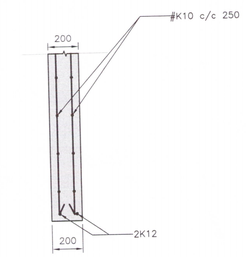


SNIÐ D 1:20

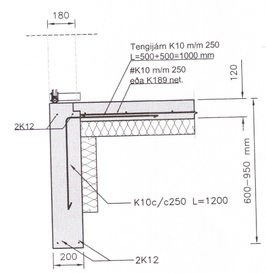


SNIÐ B 1:20

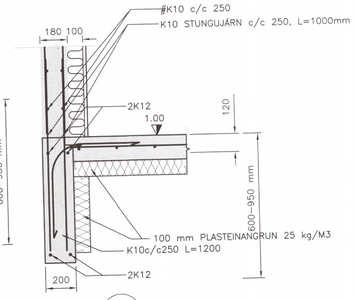


SNIÐ A 1:20

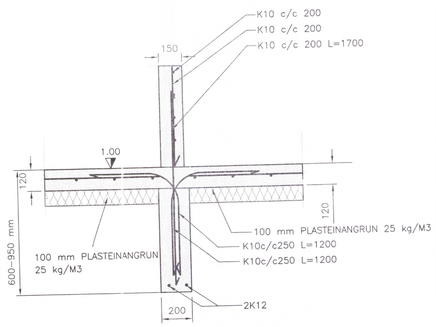


SNIÐ C 1:20

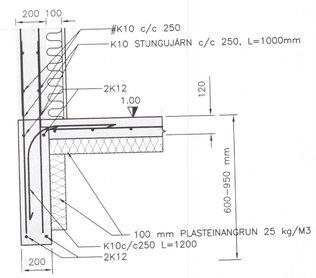


SNIÐ E 1:20

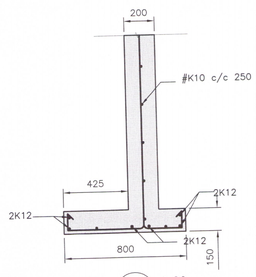


SNIÐ F 1:20

Skipulags- og byggingarfulltrúi Uppsveita bs.
Yfirfarið
27. sep. 2016
Byggingarfulltrúi

## HÖNNUNARFORSENDUR:

| | | |
|---|---|---|
| SNJÓR: | ÁLAGSSVÆÐI 1 | 2.1 kN/m² |
| VINDUR: | z=5.000 m | 1.66 kN/m² |
| NOTÁLAG: | GÓLFPLATA Í BÚÐ | 1.5 kN/m² |
| | GÓLFPLATA Í VEITINGASAL | 2.0 kN/m² |
| EIGINÞYNGD: | ÞAK | 0.6 kN/m² |
| | STEYPA | 25 kN/m³ |
| | ÚTVEGGIR | 1.0 kN/m |

## GRUNDUN

GRAFA SKAL FYRIR UNDIRSTÖÐUM NIÐUR Á HEILLEGAN BURÐARHÆFAN BOTN, ÞAÐ ER KLÖPP EÐA FROSTFRÍTT EFNI MEÐ GRÓFLEIKA SEM SVARAR TIL MALAREFNIS EÐA GRÓFARA, SAMÞÆRILEGT EFNI LAGT OFAN Á KLÖPPINA, BLEYTT HÆFILEGA OG ÞJAPPAÐ.
ÞJÖPPUNIN SKAL UPPFYLLA EFTIRFARANDI KRÖFUR:
(MIÐAÐ VIÐ PLÖTUPRÓF):

E2 > 100 MPa
E2/E1 < 2.5

TIL VIÐMIÐUNAR:

| TÆKI: | LAGÞYKKT | FJ. YFIRF. |
|---|---|---|
| 5.0 tn VÍBRÓVALTARI | 0.4 m | 6 |
| 0.5 tn VÍBRÓPLATA | 0.3 m | 4 |
| 0.3 tn VÍBRÓPLATA | 0.2 m | 4 |

## MERKINGAR

SNIÐ: A (X / Y) — NÚMER SNIÐS

DEILI: DEILI A MKV (X / Y) — NÚMER DEILIS

X: NR. TEIKNINGAR ÞAR SEM SNIÐ/DEILI ER TEKIÐ
Y: NR. TEIKNINGAR ÞAR SEM SNIÐ/DEILI ER SÝNT

ATH. ALLIR SÖKKULVEGGIR ERU 200 mm BREIÐIR NEMA ANNAÐ SÉ MÁLSETT.

GÖT Í SÖKKULVEGGJUM OG PLÖTU FYRIR LÖGNUM: SJÁ TEIKN. 520

FRÁGANGUR SÖKKULSKAUTA SÉ Í SAMRÆMI VIÐ REGLUR VIÐKOMANDI RAFVEITU.

ÖLL MÁL Í mm.

0.00 — GÓLFKÓTI

100 — ÞYKKT PLÖTU

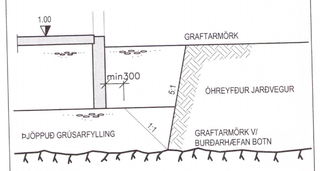


GRUNDUN
MKV. 1:50

## ÚTGÁFUFERLI

| ÚTGÁFA NR. | ÚTGEFIÐ DAGS. | ÚTGEFIÐ AF | SKÝRINGAR |
|---|---|---|---|
| Ú1 | 09.05.16 | LL | TIL SAMÞ. |
| Ú2 | 17.08.16 | LL | BREYTT Í LÉTTA HÆÐ UPPI |
| Ú3 | 16.09.16 | LL | BREYTINGAR Á INNRASKIPULAGI |
| Ú4 | 26.09.16 | LL | STOÐVEGGUR VIÐ ÚTGANG |

TORUS VERKFRÆÐISTOFA
LEIFUR ÖRN LEIFSSON
BYGGINGARTÆKNIFRÆÐINGUR
KT: 150982-4139
GRÁHOLAR 8, 800 SELFOSS,
TORUS@TORUS.IS S: 695-9289

# GULLFOSS KAFFI VIÐBYGGING

| | |
|---|---|
| BURÐARVIRKI | MKV: |
| GRUNNMYND SÖKKLA | MKV: 1:50 |
| SNIÐ OG SKÝRINGAR | MKV: 1:20 |
| HANNAÐ: LEIFUR ÖRN LEIFSSON | TEIKNAÐ: LEIFUR ÖRN LEIFSSON |
| VERKNÚMER: 16-018 | SKRÁARNAFN: 16-018-120 |
| DAGSETNING: 26.09.2016 | SAMÞYKKT: |
| TEIKNING NÚMER: 120 | |

150982-4139

ÚTPRENTAÐ: 26.9.2016 19:39:13
SÍÐAST VISTAÐ: 16.9.2016 11:20:22