Undirstöður, grunnmynd 1:50

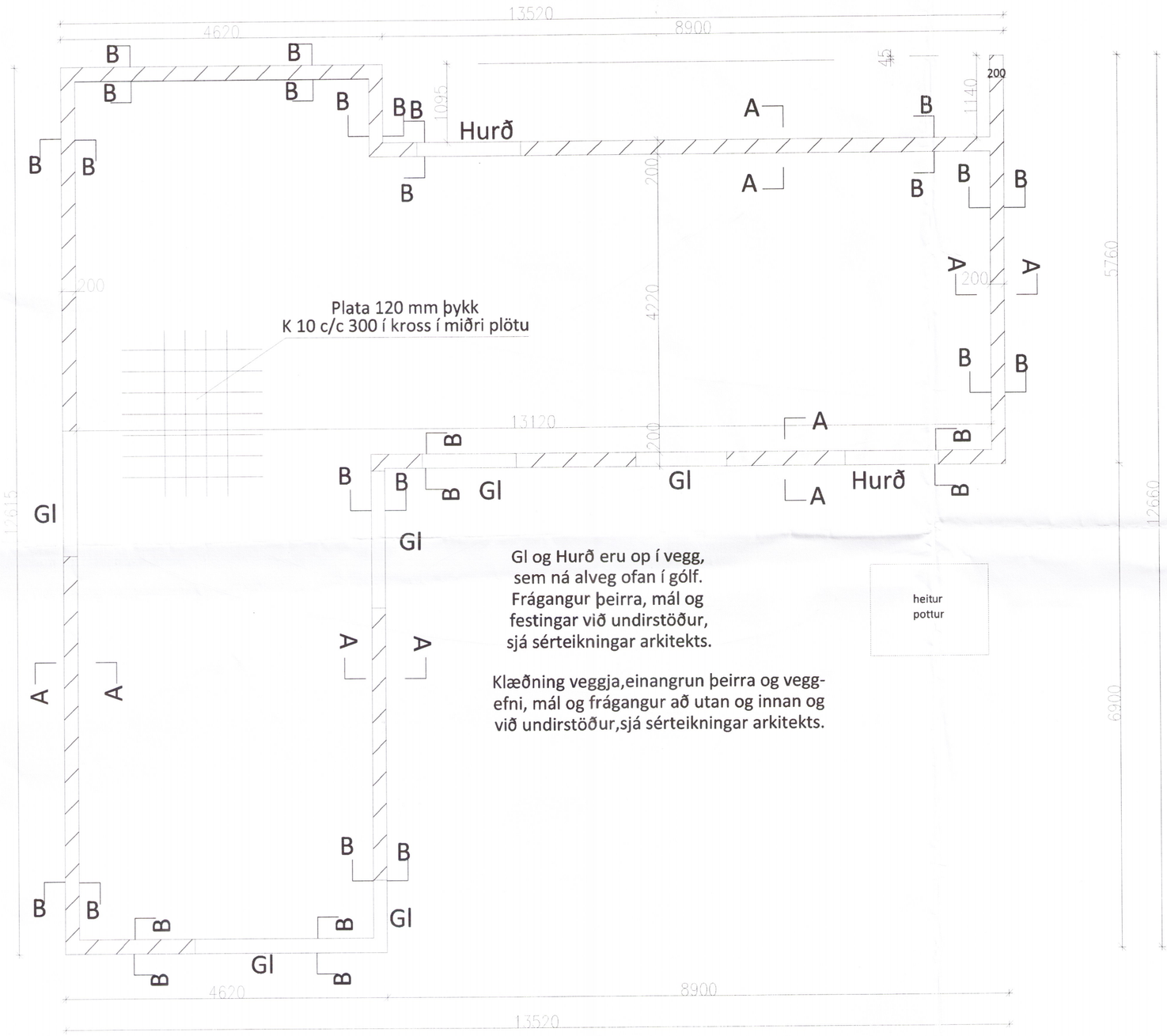

Gl og Hurð eru op í vegg, sem ná alveg ofan í gólf. Frágangur þeirra, mál og festingar við undirstöður, sjá sérteikningar arkitekts.

Klæðning veggja,einangrun þeirra og vegg-efni, mál og frágangur að utan og innan og við undirstöður,sjá sérteikningar arkitekts.

Undirstöður standi á vel þjappaðri malarfyllingu úr frostfríu efni, móhellu eða klöpp.
Mesta álag á fyllingu: 0,30 Mpa. Steypa í undirstöðum S-200, sigmál 8-13 cm, loft 6 o/o.

Snið A-A og B-B 1:20

Snið A-A er almennt snið í undirstöður.Miðja sniðs B-B er 800 mm frá horni og gildir á bili, sem er 2x150 mm langt, alls 300 mm.

Skipulags- og byggingarfulltrúi Uppsveita bs.
Yfirfarið
29. sep. 2016
Byggingarfulltrúi

Snið A-A 1:20

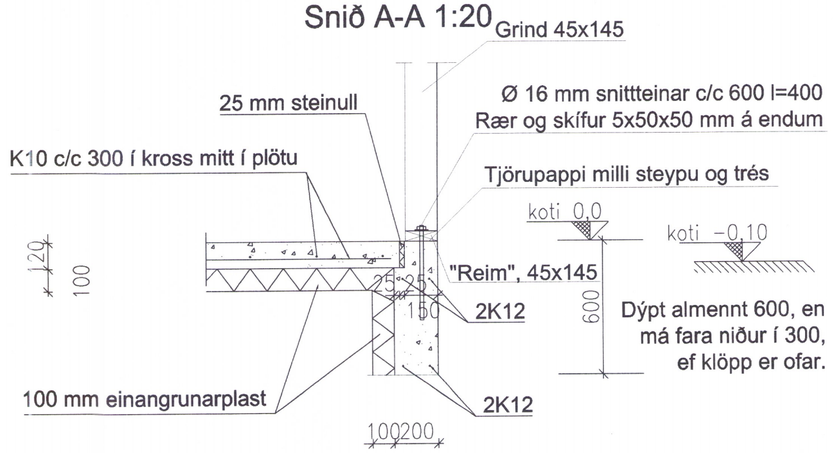

Snið B-B 1:20

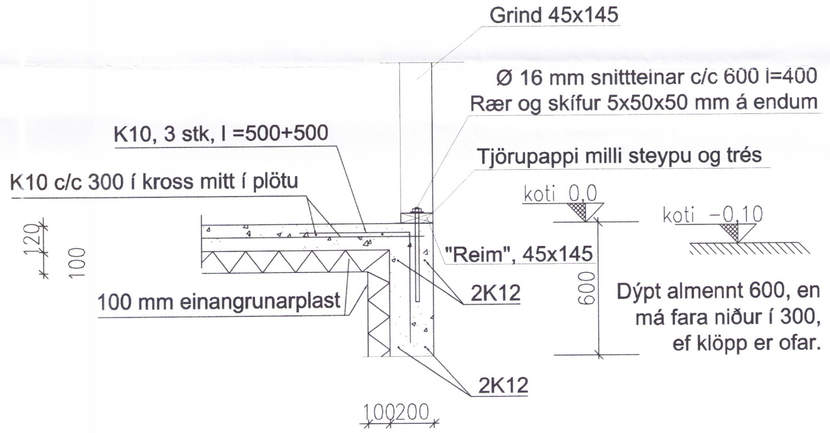

Grunnmynd B-B 1:20

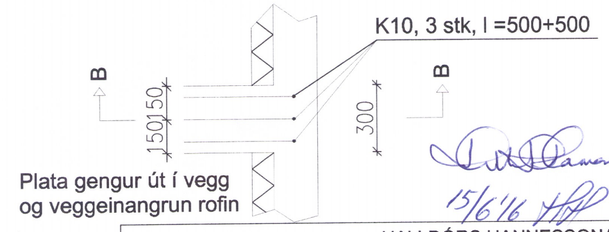

1110663539
15/6/16

VERKFRÆÐISTOFA	HALLDÓRS HANNESSONAR S.8989455 GUNNARSSUNDI 10 HAFNARFIRÐI
Þórsstígur 27, Ásgarðslandi Undirstöður, grunnmynd og snið	Mkv. 1:50/1:20 Reiknað H H Teiknað HH Kt. hönnuðar:141139-2159 Breytt:
Verk: Þórsstígur 27 Teikn.nr.: 1.1	Dags.: 10. júní 2016