U1 1:20

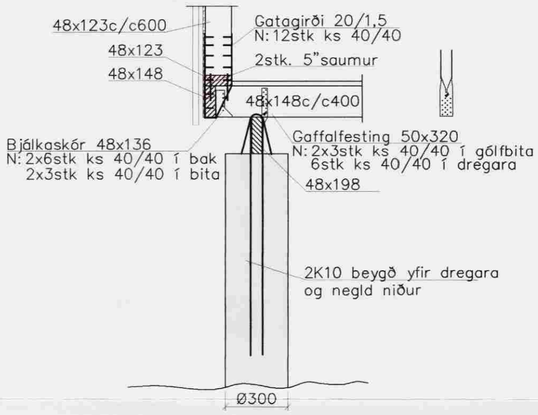

U2 1:20

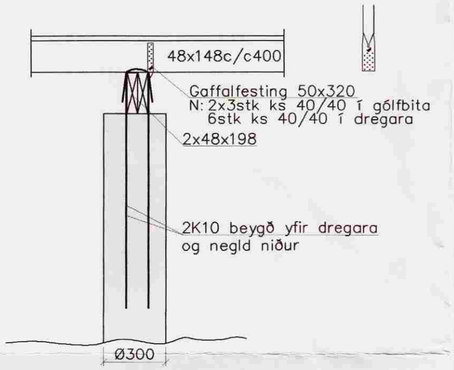

U3 1:20

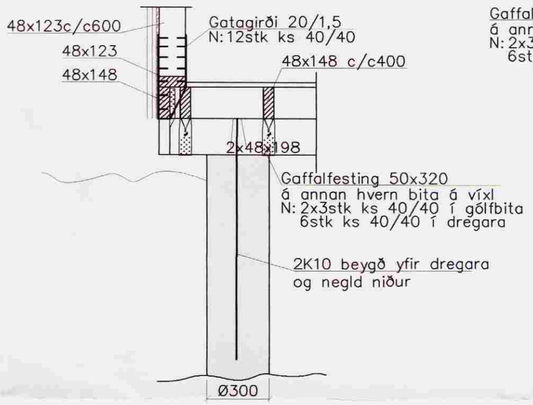

U4 1:20

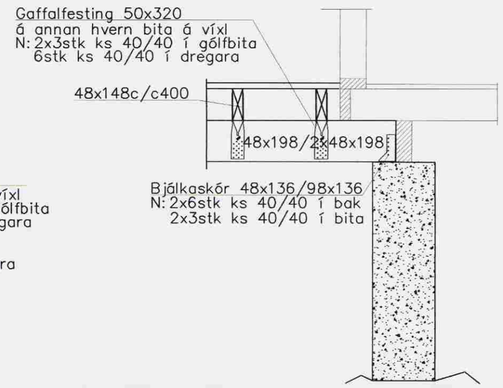

U1* 1:20

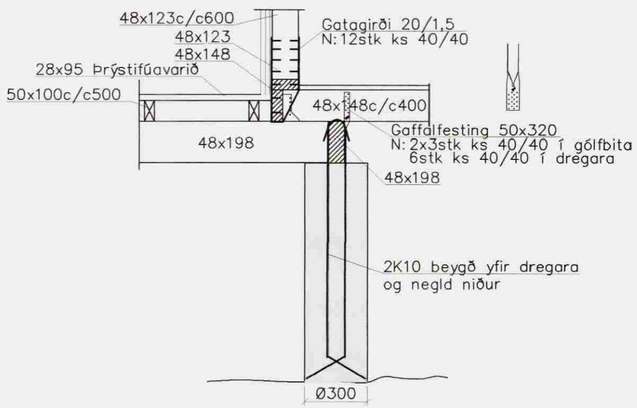

U5 1:20

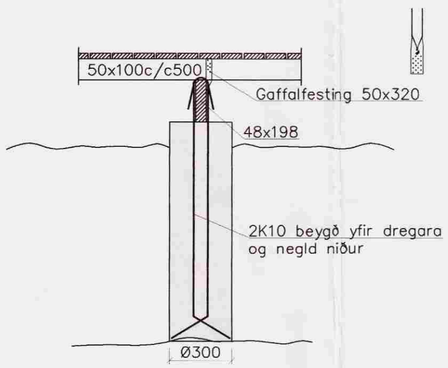

Steypa C25
Sement>300 kg/m3, vatnssementstala v/s<0.55,
loftinnihald 5–6%, sigmál 80–100 mm.

Steypa og steypustyrktarstál B500C skv. ÍST–14/DS–411.
Steypuhula á járnum í steypu í jörð minnst 30 mm.
Hönnun og framkvæmd verksins skal í samræmi við
gildandi staðla og reglugerðir.

Undirstöður á skal grafa niður á þéttan óhreyfðan grunn
í frostfrítt dýpi, mesta álag 2kg/cm^2

Breytingar		
Nr.	Dags.	Nafn

SELMÝRARVEGUR 13 GRÍMSNESHR.

Verkfræðistofa Þráinn & Benedikt
Laugavegi 178, 105 Rvk.
Sími: 553 1770, 568 7775, Fax: 568-7701
Netfang: verkfraedistofa@verkfraedistofa.is

Burðarvirki undirstöður
Viðbygging

H BS | T HS | S
M 1:20
Nr. B002
Dags. ágúst '06
080149-3609