GLUGGAR SMÍÐIST 1 CM MINNI EN GATMÁL GRINDAR

GATMÁL GRINDAR SAMRÆMIST VIÐ MÁLSETNINGU Á GLUGGATEIKNINGU AÐALHÖNNUÐAR

ÖLL MÁL SAMRÆMIST VIÐ MÁLSETNINGU Á TEIKNINGUM AÐALHÖNNUÐAR MISRÆMI SKAL TILKYNNA AÐALHÖNNUÐI

Samþykkt
10 APR. 2008
Byggingarfulltrúi uppsveita Árnessýslu

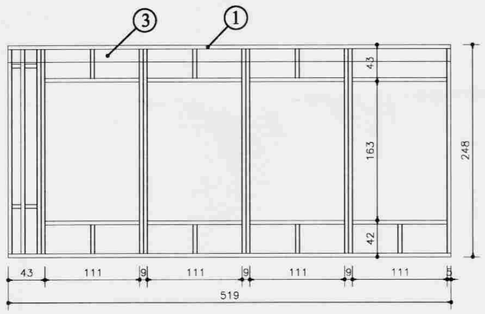

GR6

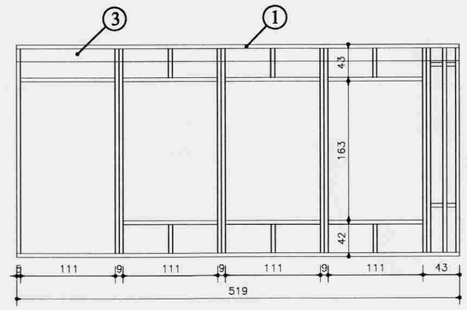

GR4

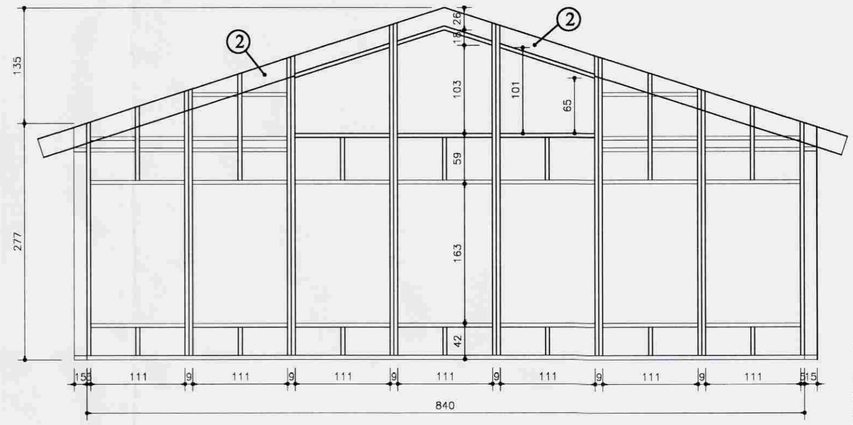

GR5

SKÝRINGAR:

ÚTVEGGJAGRIND:.
STOÐIR 50X150 MM. c/c 60 CM. LAUSHOLT 50X150 MM. LAUSHOLT NEGLIST Í STOÐIR MEÐ 4" GALV. 2 STK. Í HVORN ENDA GRIND KLÆDD AÐ UTAN MEÐ 9 MM. VATNSHELDUM KROSSVIÐ KROSSVIÐUR NEGLDUR Í STOÐIR, YFIRSTYKKI, REIMSTYKKI OG LAUSHOLT MEÐ 2" GALV. c/c 15 CM Í VATNSHELLT TRÉLÍM. EINANGRUN Í GRIND SÉ 150 MM. STEINULL. INNAN Á GRIND SÉ KLÆTT MEÐ 0,20 MM. ÞOLPLASTI OG ÞESS GÆTT AÐ ÞÉTTA ÖLL SAMSKEYTI.
YFIR ÞOLPLAST SKAL KLÆÐA MEÐ 35X35 MM. LISTUM UNDIR VEGGJAKLÆÐNINGU SEM ER T.D. 12 MM. PANILL. Í ÞVÍ BILI SEM MYNDAST MILLI ÞOLPLASTS OG KLÆÐNINGAR SKAL RAFLÖGN, VATNSLÖGN OG HITALÖGN LIGGJA OG ÞESS VANDLEGA GÆTT AÐ SKEMMA EKKI PLASTDÚK. YSTA KLÆÐNING 20 MM. VATNS-KLÆÐNING, FÚAVERJA SKAL YSTU KLÆÐNINGU MEÐ C-TOX, SADOVC 35 EÐA ÖÐRU JAFN GÓÐU FÚAVARNAREFNI (EIN YFIRFERÐ)
GÓLF SJÁ SÉRTEIKNINGU AF GÓLFI.
LAUSHOLT SKULU SKÁNEGLD Í STOÐIR M. 2 STK. 4" GALV.
FESTING STOÐA VIÐ REIMSTYKKI OG FÓTSTYKKI SJÁ SNIÐMYNDIR.
GLUGGAR SKULU FESTIR Í GRIND MEÐ FRÖNSKUM SKRÚFUM 10 x 80 c/c 50 CM. Í HLIÐARSTYKKI GLUGGA. AÐ ÖÐRU LEYTI VÍSAST Í SÉRTEIKNINGAR.

MERKINGAR:.

1. **Reimstykki hliða 50x125**
2. **Sperra neglist í hverja stoð með 5" galv. 2 stk. í hverja stoð**
3. **50x150 neglist í hverja stoð með 4" galv. 2 stk. í hverja stoð og c/c 60 cm í yfirstykki grindar**

Allur saumur og stálfestingar skulu galvaniseraðar.

Sjá nánar sérteikningar.

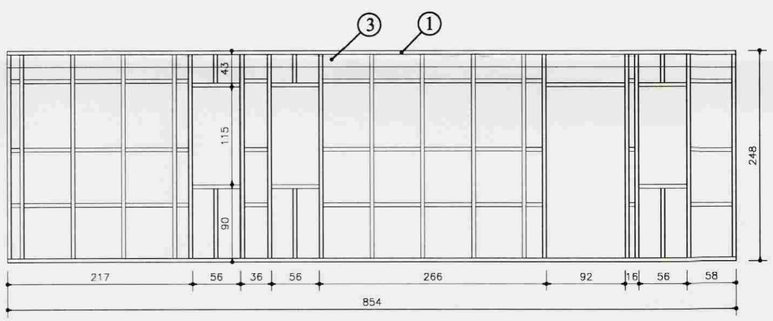

GR3

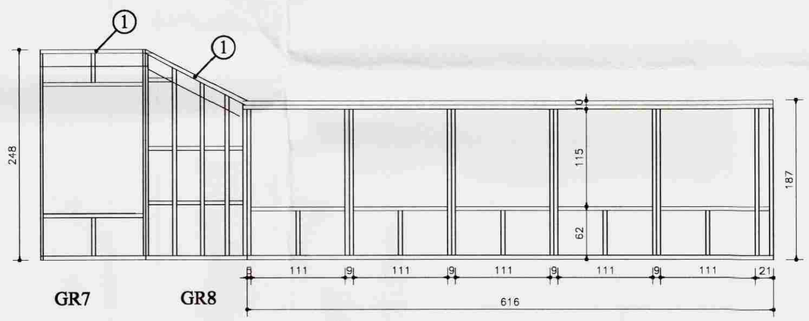

GR7 GR8

GR1

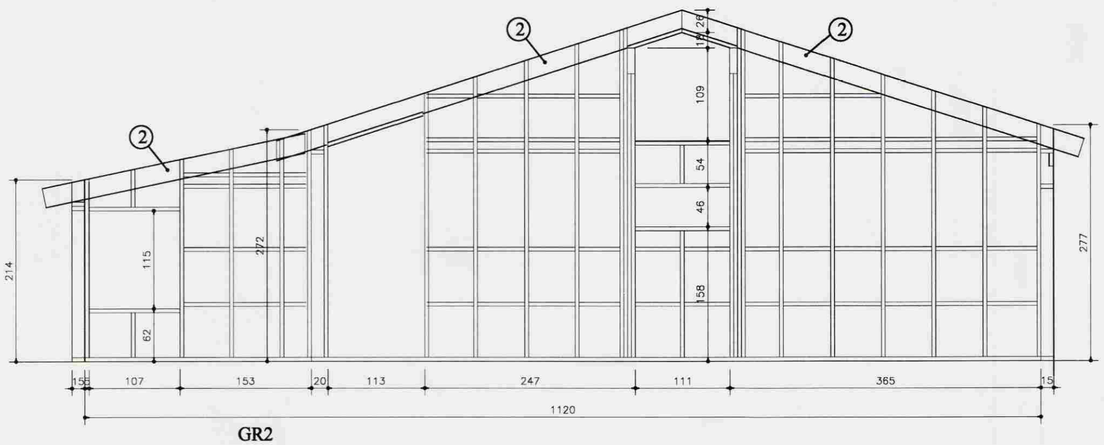

GR2

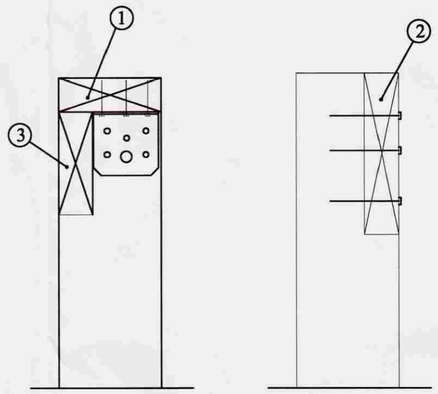

Samsetning á útveggjagrindarstoðum við yfirstykki

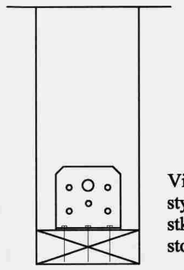

Vinkill BMF-90 með styrkingu neglimg 5 stk. kambs. 40/50 í stoð og undirtykki

Samsetning á útveggjagrindarstoðum við undirstykki

Golfskáli í landi Kiðjabergs

Meistarafélag húsasmiða

Grindarteikning

Hliðarmyndir

ABS -teiknistofa-

Jóhannes Pétursson
Byggingatæknifræðingur
Kt. 010448-3959
S: 567-5107

Hannað: J.P.	Dagsetning: 25.03.08
Teiknað: J.P.	MKV: 1:50
Samþykkt:	Nr. teikningar: GR-02