ALMENNT

31.00 — HÆÐIR ERU Í HÆÐARKERFI SVEITARFÉLAGSINS
TÁKNAR HÆÐ: 31.00 m Í SNIÐMYND

31.00 — TÁKNAR HÆÐ Á PLÖTU: 31.00 m Í GRUNNMYND

JÁRNASTÆRÐIR ERU Í mm
TIMBURÞVERMÁL ER Í mm
ÖLL ÖNNUR ÓNEFND MÁL ERU Í mm

160 — MERKIR: ÞYKKT PLÖTU (VEGGJAR) ER 160 mm.
Á GRUNNMYND AF PLÖTU ER SNIÐIÐ TEKIÐ UNDIR ÞEIRRI PLÖTU SEM ER SÝND.

TÁKNAR STEYPUSKIL. Í LÓÐRÉTTUM STEYPUSKILUM KJALLARAVEGGJA KOMI A.M.K. 150 mm PLASTÞÉTTILISTI.

HEITI SÉRMYNDAR
A — SÝNIR SNIÐ
B02–B02 — TEIKNING SEM VÍSAÐ ER TIL

STEINSTEYPA

ÖLL STEYPA ER SKV. FS ENV 206

GERÐ STEYPU KEMUR FRAM Í TÖFLU HÉR AÐ NEÐAN OG Á VIÐKOMANDI TEIKNINGU

BROTÞOLSFLOKKAR STEYPU

BYGGINGARHLUTAR	BROTÞOLS-FLOKKUR	VEÐRUNAR-ÞOL	SIGMÁL (mm) F. ÍBLÖNDUN	LOFT
SÖKKLAR OG BOTNPLATA	C30	NEI	50-90	5-7%
VEGGIR OG PLÖTUR	C30	NEI	50-90	5-7%
SÚLUR ÚTI	C35	JÁ	50-90	5-7%
STOÐVEGGIR	C30	JÁ	50-90	5-7%
PLATA BÍLAGEYMSLU	C35	JÁ	50-90	5-7%

VEÐRUNARÞOLIN STEYPA, SÉRÁKVÆÐI

SEMENTSMAGN > 330kg/m3
VATNSSEMENTSTALA v/s < 0,45
ENDANLEGT LOFTINNIHALD > 5%
FJARLÆGÐARSTUÐULL LOFTS < 0,25 mm

ÁLAGSFORSENDUR / STAÐLAR

ÖRYGGISKERFI	SKV. ÍST DS 409
STEYPUVIRKI, ALMENNT	SKV. ÍST14 OG EUROCODE 2
STEYPUVIRKI, JARÐSK .	SKV. EUROCODE 8
STÁLVIRKI	SKV. ÍST DS 412
TIMBURVIRKI	SKV. ÍST DS 413
ÁLAG Á GRUNN	SKV. ÍST 15
SNJÓÁLAG,VINDÁLAG OG NOTÁLAG	SKV. ÍST 12
JARÐSKJÁLFTAÁLAG	SKV. ÍST 13

GRUNNGILDI ÁLAGS

ÍST 12 (3. ÚTGÁFA 2002-07-01)
NOTÁLAG Á PLÖTUR

Gólfplötur í íbúðarhúsi	2,5 KN/m²	(milliveggir innifaldir)
Gólfplötur í skrifstofuhúsi	3,5 KN/m²	(milliveggir innifaldir)
Loftpl. í bílgeymsluhúsi	5,0 kN/m²	
LEYFT ÁLAG Á KLÖPP	1000 KN/m²	

VINDÁLAG
Grunngildi vindhraða 35,5 m/sek
SNJÓÁLAG
Grunngildi svæði 1 2,1 KN/m²
Grunngildi svæði 2 3,0 KN/m²
Gildi stuðulsins Ce 0,6
Gildi stuðulsins Ct 1,0

JARÐSKJÁLFTAÁLAG SKV. ÍST 13

FYLLINGARPÚÐI

ÞJÖPPUNARKRÖFUR TIL FYLLINGAR UNDIR SÖKKLA ERU EFTIRFARANDI
MALARFYLLING : E2 > 1200 E 2/E1 < 2,25
HRAUNFYLLING : E2 > 1200 E 2/E1 < 2,25

JÁRNALÖGN

UM BENDISTÁL OG JÁRNAVINNU ALMENNT GILDIR ÍST 10 NEMA ANNARS SÉ GETIÐ Á TEIKNINGUM EÐA Í VERKLÝSINGUM.

GERÐ OG MERKING JÁRNA

ALMENNT SKAL BENDISTÁL FULLNÆGJA KRÖFUM DS 13080

K: MERKIR KAMBSTÁL Ks500 MEÐ SKRIÐMÖRK fyk ≥ 500 MPa, MIÐAÐ VIÐ 0.1% VIKMÖRK.

Ks: MERKIR KAMBSTÁL SUÐUSTÁL Ks500 MEÐ SKRIÐMÖRK fyk ≥ 500 MPa, MIÐAÐ VIÐ 0.1% VIKMÖRK.

R: MERKIR SLÉTT STÁL Fe 360 (ST 37) MEÐ SKRIÐMÖRK fyk ≥ 240 MPa, MIÐAÐ VIÐ 0.1% VIKMÖRK.

BENDINET SKAL FULLNÆGJA KRÖFUM DS 13082

K189: MERKIR BENDINET MEÐ SKRIÐMÖRK fyk ≥ 500 MPa, MIÐAÐ VIÐ 0.1% VIKMÖRK, OG ÞVERSNIÐSFLATARMÁL = 189 mm²/M.

JÁRN Í NEÐRI BRÚN PLÖTU / YTRI BRÚN VEGGJAR.
JÁRN Í EFRI BRÚN PLÖTU / INNRI BRÚN VEGGJAR.
K10C200 L=6000 — 10 mm KAMBSTÁL, L= 6000 mm. MEÐ 200 mm MILLIBILI
ENDI Á JÁRNI ER BEINN.
JÁRN BEYGIST SKEYTILENGD INN Í AÐLIGGJANDI BYGGINGARHLUTA.
GEFUR STEFNU JÁRNA SEM LEGGJAST NÆST YFIRBORÐI STEYPU.
— MERKIR AÐ BIL MILLI JÁRNA SÉ JAFNT Í BÁÐAR ÁTTIR.
MERKIR UPPBEYGJULÍNU, ÞAR BEYGIST ANNAÐ HVERT JÁRN UPP Í EFRI BRÚN Á PLÖTU

TENGING JÁRNAGRINDA NEMA ANNAÐ SÉ TEKIÐ FRAM Á TEIKINGUM.
d ER ÞVERMÁL JÁRNA.

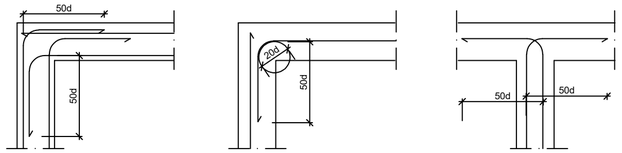

BIL MILLI JÁRNA / STEYPUHULA

LYKKJUR:

Í LYKKJUR SKAL NOTA R-STÁL EÐA Ks-STÁL (SUÐUHÆFT KAMBSTÁL)

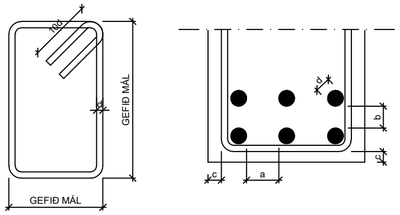

VARÐANDI BIL MILLI JÁRNA / STEYPUHULU

a ≥ 2d
Dmax+ 10 mm

b ≥ 1.5d
20 mm

VEGGENDAR

ALLIR VEGGENDAR SEM EKKI ERU MERKTIR SÉRSTAKLEGA SKULU BENTIR Á ÞENNAN HÁTT:

TÁKNAR 2 K12 Í VEGGENDA

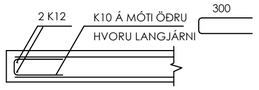

SKEYTILENGD JÁRNA

SÉ EKKI ANNAÐ TEKIÐ FRAM SKULU JÁRN ÆTÍÐ FEST SKEYTILENGD INN Í AÐLIGGJANDI BYGGINGAHLUTA.
Í BITUM OG PLÖTUM SKAL EKKI SKEYTA MEIRA EN ÞRIÐJA HVERT JÁRN Í SAMA ÞVERSNIÐI OG AÐEINS FJÓRÐA HVERT JÁRN Í VEGGJUM NEMA ANNAÐ SÉ SÝNT Á TEIKNINGUM. SKEYTILENGD VIÐ VÍXLLAGNINGU KAMBSTÁLS SKAL VERA 40d (d = ÞVERMÁL STANGAR)

ÞVERMÁL STANGAR Í mm	8	10	12	16	20	25
SKEYTILENGD Í mm	320	400	480	640	800	1000

SÉ ANNAÐ EKKI TEKIÐ FRAM SKAL LEGGJA 2K12 Í KRINGUM GÖT, DYRA- OG GLUGGAOP ER NÁI 50 cm ÚT FYRIR OPIÐ.

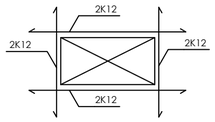

SKEYTING BENDINETA

ALMENNT GILDIR AÐ SKEYTILENGd NEMI ÞVÍ, AÐ ÞRJÚ ÞVERJÁRN SÉU Í VÍXLSKEYTUM, ÞÓ ALDREI MINNI EN 40d. BENDINET MEÐ 15 cm MÖSKVA SKAL ÞVÍ VÍXLLEGGJA UM TVO MÖSKVA.

ALMENNT GILDIR AÐ STEYPUHULAN (c) SKAL FULLNÆGJA EFTIRFARANDI KRÖFUM NEMA ANNAÐ SÉ TEKIÐ FRAM Á TEIKNINGUM EÐA Í VERKLÝSINGU.

30 mm Í VEGGJUM UTANDYRA
25 mm Í INNVEGGJUM
30 mm Í SÚLUM ÚTI
25 mm Í SÚLUM INNI
25 mm Í LOFTPLÖTUM INNI
30 mm Í LOFTPLÖTUM ÚTI
30 mm Í BITUM ÚTI
25 mm Í BITUM INNI
40 mm Í SÖKKLUM
90 mm ÞAR SEM STEYPT ER BEINT Á KLÖPP

TRÉVERK

GÆÐAFLOKKUR LÍMTRÉS ER GL 30c.
AÐRIR BURÐARVIÐIR ERU ÚR C-18 EÐA BETRA

ALLIR FESTIHLUTIR ÚR JÁRNI SKULU HEITGALVAN-HÚÐAÐIR, NEMA ANNARS SÉ GETIÐ

ÞAR SEM TRÉ LEGGST AÐ STEINSTEYPU, KOMI ASFALTPAPPI MILLI TRÉS OG STEINS

FÚAVERJA SKAL SPERRUENDA OG ÞÁ HLUTA TRÉS, SEM STEYPAST INN EÐA LEGGJAST AÐ STEYPU, MEÐ C-TOX EÐA SAMBÆRILEGU EFNI, TVÆR UMFERÐIR

N - TÁKNAR VENJULEGA SLÉTTA NAGLA

K - TÁKNAR KAMBSAUM, BMF

M16 - TÁKNAR BOLTA MEÐ ÞVEMÁL 16 mm

T16/120 - TÁKNAR TRÉSKRÚFU
MEÐ ÞVERMÁL 16 mm OG LENGD 120 mm

NAGLASTÆRÐ a/b TÁKNAR NAGLA MEÐ ÞVERMÁL 0,1 x a mm OG LENGD b mm

UNDIR BOLTAHAUSA OG RÆR, SEM HERÐAST AÐ TRÉ, KOMI SKÍFUR MEÐ KANTLENGD 3 x d OG ÞYKKT 0,3 x d

ÞAKFESTINGAR

BÁRUJÁRN SKAL NEGLA Í AÐRA HVORA HÁBÁRU, NEMA VIÐ ÞAKBRÚNIR
ÞAR SKAL NEGLA Í HVERJA HÁBÁRU. FJARLÆGÐ MILLI NAGLARAÐA SKAL VERA MINNST 70 SM. Á HLIÐARSAMSKEYTUM PLATNA SKAL EKKI VERA MEIRA EN 35 SM MILLI NAGLA. VIÐ ÞAKBRÚNIR SAMSÍÐA BÁRUM SKAL GÆTA ÞESS AÐ FESTA BÁRUJÁRN VANDLEGA.
ÞEGAR NEGLT ER Í HVERJA HÁBÁRU SKAL VERA C.A. 15SM MILLI
AÐLIGGJANDI NAGLA, SVO ÞEIR LENDI Í SITTHVORU BORÐI ÞAKKLÆÐNINGAR
FYLGST SKAL MEÐ AÐ NEGLING SÉ EKKI TÆPT Í BORÐI
VENJULEGA BORÐAKLÆÐNINGU 1"*6" SKAL NEGLA MEÐ 3 STK 3" GALV. SAUM

STÁLVIRKI

EFNISGÆÐI:

EFTIRFARANDI GILDIR, NEMA ANNAÐ KOMI FRAM Á TEIKNINGUM:

STÁLVIRKI SKV. EN 10025
ALLT STÁL ER Fe 360D
BOLTAR SKV. DIN 931 8.8
SKINNUR UNDIR RÆR SKV. DIN 126C
RÆR SKV. DIN 934 - 8
BOLTAR , RÆR OG SKINNUR SKULU VERA HEITGALVANHÚÐUÐ

UM YFIRBORÐSMEÐHÖNDLUN STÁLVIRKIS ER VÍSAÐ Í VERKLÝSINGU.

ÞEIR EINIR MEGA FRAMKVÆMA SUÐUVINNU, SEM HAFA TIL ÞESS TILSKILIN RÉTTINDI FRÁ IÐNTÆKNISTOFNUN ÍSLANDS.
MINNSTA LEYFILEGA KVERKSUÐA ER 4 mm OG SUÐUEFNI SKAL VERA A.M.K. JAFNGOTT OG EFNI ÞESS STÁLS SEM VERIÐ ER AÐ SJÓÐA SAMAN, BÆÐI HVAÐ VARÐAR STYRK OG SEIGLU.

SUÐUTÁKN:

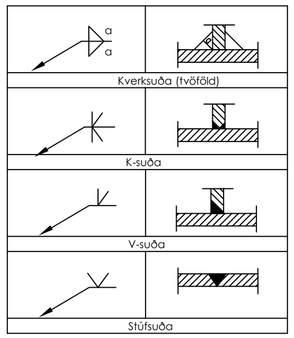

RAFRÆNT UNDIRRITAÐ
Emil Þór Guðmundsson
Kt. 2804563499
Dags. 23.10.2024 11:44:20
Ástæða: Undirritun
RAFRÆNT INNSIGLAÐ
Umhverfis- og tæknisvið Uppsveita bs.
Dags. 23.10.2024 14:52:44
Ástæða: Móttekið/staðfest

ÚTGÁFUFERILL

NÚMER:	DAGS.	SKÝRINGAR:	UNNIÐ:
DAGS.		SAMRÆM.HÖNNUÐUR	

EMIL ÞÓR GUÐMUNDSSON
FTFÍ
HAMRABORG 10
200 KÓPAVOGUR
GSM: 898 9517
NETFANG: emil@emil.is
kt: 280456-3499

HEITI VERKS:
Sandholt 1

HEITI TEIKNINGAR:
Skýringar við burðarvirki

MKV:	DAGS.	VERK NR	
Enginn	28.08.2024		
TEIKNAÐ.	YFIRFARIÐ	SAMÞYKKT	NR. TEIKNINGAR
EÞG	EÞG	EÞG	B00
DAGS.UNDIRSKR.	NAFN HÖNNUÐAR		
	EMIL ÞÓR GUÐMUNDSSON		
UNDIRSKR.HÖNNUÐAR			ÚTGÁFA

Festingar
M 1:20

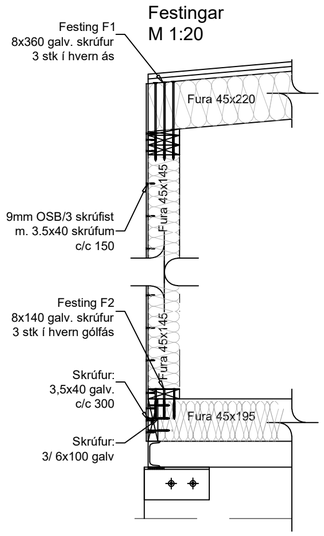

Snið í hús
mkv. 1:50

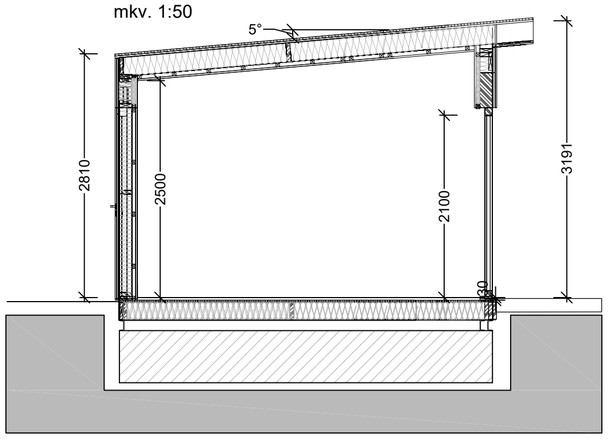

Berandi innveggir:
Timbur 19x136mm eða Forestia 12mmloftunarbil
Rakavarnarlag
Uppistöður 45x95 c/c 600
Einangrun ISOVER 100mm
OSB/3 9mm
OSB/3 9mm
Uppistöður
Einangrun ISOVER 100mm
Rakavarnarlag
Timbur 19x136

Útveggir:
Veðurkápa lárétt timburklæðning 18x121
Loftunarbil. Fura 22x45 c/c 600
OSB/3 9mm
Öndunardúkur
Útveggjagrind Fura 45x145
Einangrun ISOVER 150mm
Rakavarnarlag PE 200MK
Þverleiðarar fura 45x45 c/c 600
Einangrun ISOVER 50mm (Sérpöntun)
Veggklæðning 19x136

ÚTGÁFUFERILL

NÚMER.	DAGS.	SKÝRINGAR.	UNNIÐ.

DAGS.	SAMRÆM.HÖNNUÐUR.

EMIL ÞÓR GUÐMUNDSSON
FTFÍ
HAMRABORG 10
200 KÓPAVOGUR
GSM: 898 9517
NETFANG: emil@emil.is
kt: 280456-3499

HEITI VERKS:

Sandholt 1

HEITI TEIKNINGAR:

Snið og deili í hús

MKV:	DAGS.	VERK NR	
1:50 1:20	15.10.2024		
TEIKNAÐ.	YFIRFARIÐ	SAMÞYKKT	NR. TEIKNINGAR
EÞG	EÞG	EÞG	B20
DAGS.UNDIRSKR.	NAFN HÖNNUÐAR		
	EMIL ÞÓR GUÐMUNDSSON		
UNDIRSKR.HÖNNUÐAR			ÚTGÁFA

Grunnmynd undirstöður
mkv. 1:50

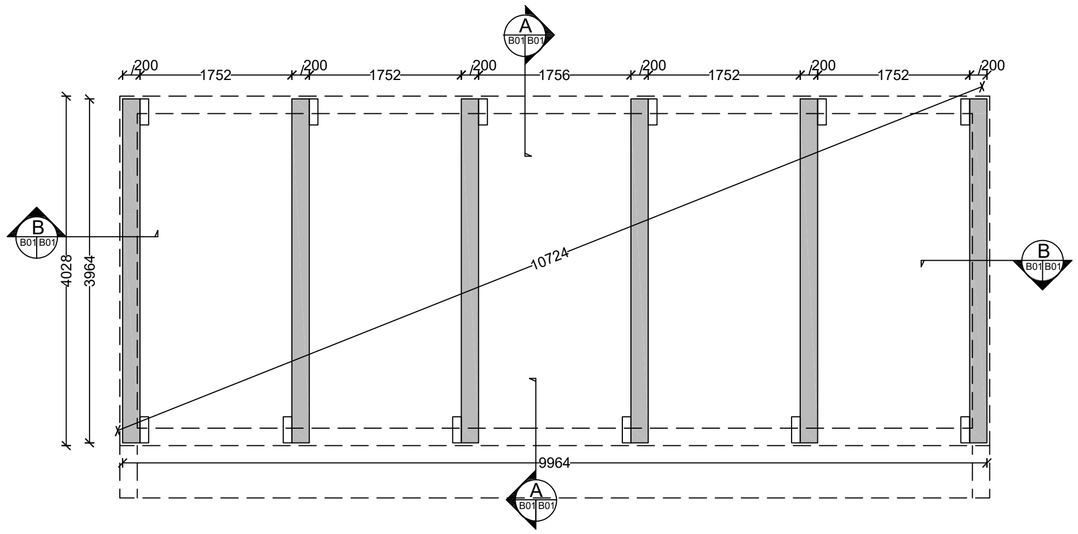

A Snið
B01 B01
1:20

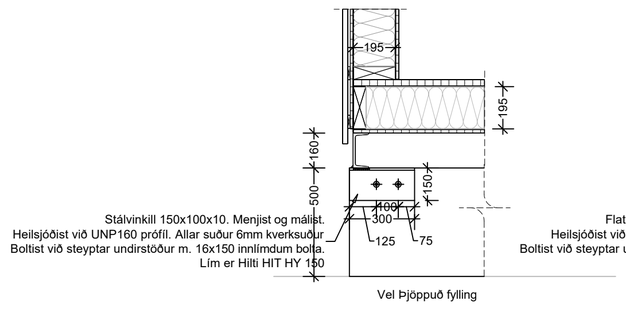

B Snið
B01 B01
1:20

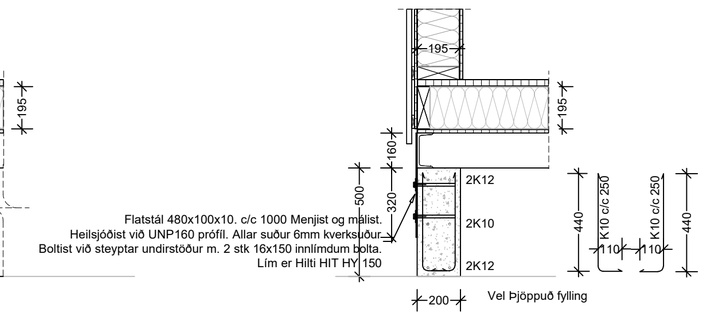

Tillaga að palli

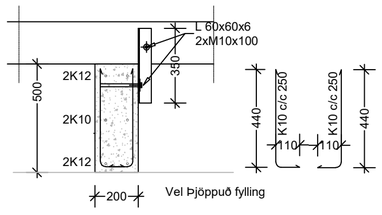

ÚTGÁFUFERILL

NÚMER.	DAGS.	SKÝRINGAR.	UNNIÐ.

DAGS.	SAMRÆM.HÖNNUÐUR.

EMIL ÞÓR GUÐMUNDSSON
FTFÍ

HAMRABORG 10
200 KÓPAVOGUR
GSM: 898 9517
NETFANG: emil@emil.is
kt: 280456-3499

HEITI VERKS:

Sandholt 1

HEITI TEIKNINGAR:

Undirstöður

MKV:	DAGS.	VERK NR	
1:50 1:20	28.08.2024		
TEIKNAÐ.	YFIRFARIÐ	SAMÞYKKT	NR. TEIKNINGAR
EÞG	EÞG	EÞG	B01
DAGS.UNDIRSKR.	NAFN HÖNNUÐAR		
	EMIL ÞÓR GUÐMUNDSSON		
UNDIRSKR.HÖNNUÐAR			ÚTGÁFA

Grunnmynd Þakvirkis
mkv. 1:50

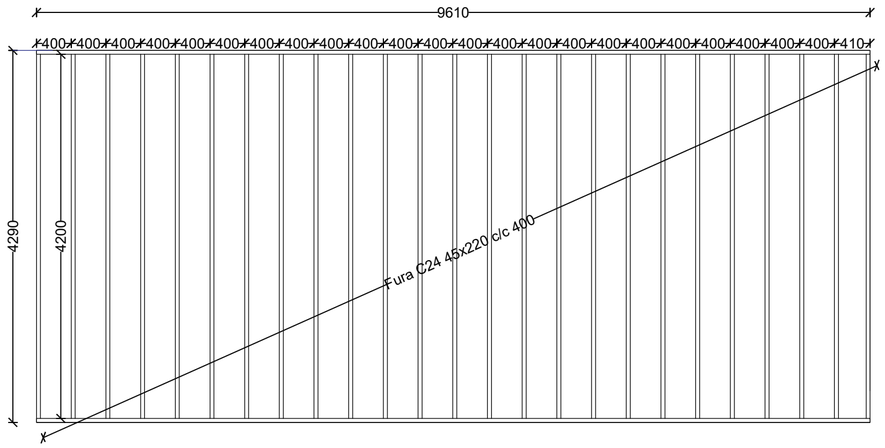

Þakvirki:
PVC þakdúkur
OSB/3 TG4 22mm
Furulistar 22x45 c/c 400 mynda loftunarbil
Öndunardúkur
Þakásar 45x220 c/c 400
Þakeinangrun ISOVER 220mm
Rakavarnarlag PE 200MK
Fura þverleiðarar 45x45 c/c 600
Einangrun ISOVER 50mm (sérpöntun)
Timbur panill 19x136

Grunnmynd gólfbitar og frárennsli
mkv. 1:50

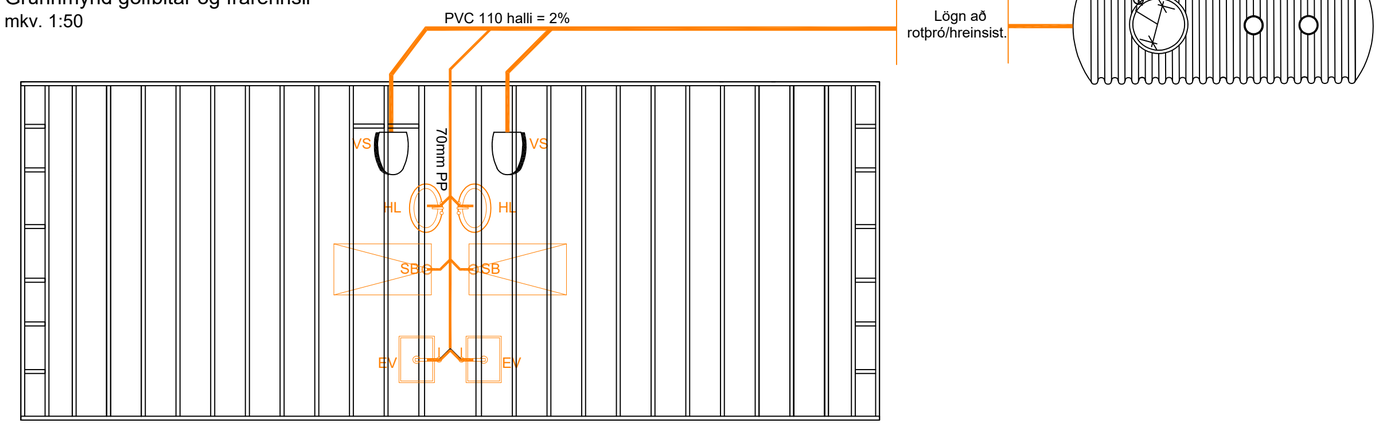

Gólf:
Gólfefni skv. pöntun.
16mm Sementsbornar plötur fyrir hitadreyfingu
1.5mm Álþynna fyrir endurkast hita.
Einangrun ISOVER 100mm
25mm Forestia TG gólfhitakerfi
45x195 c/c 400 furu gólfbitar
Einangrun ISOVER 200mm
Öndunardúkur
OSB/3 12mm
12x12mm Músanet
Stálprófíll UPN 120

Almennar skýringar:
Kótar eru í metrum en önnur mál í millimetrum.

Ónefndar lagnir eru 100mm PVC

Allt efni og allur frágangur skal uppfylla ÍST-67

Undir skólp- og regnvatnslögnum skal vera burðarhæfur botn og skulu lagnirnar hvíla á 20 sm sandlagi er nái 20 sm uppfyrir lagnirnar.

Kaldavatnsheimæð skal vera PEH sbr. DIN 8074, þrýstiþrep 6.
Renniloka með spindli uppúr jörðu skal koma fyrir utan við sökkul.

Skammstafanir:
BR : Brunnur
ÞN : þakniðurfall

PVC : Lögn úr stífu poly vinilclorid.
PEH : Lögn úr high densiti polyethylene

ÚTGÁFUFERILL

NÚMER.	DAGS.	SKÝRINGAR.	UNNIÐ.

DAGS.	SAMRÆM.HÖNNUÐUR.

EMIL ÞÓR GUÐMUNDSSON
FTFI

HAMRABORG 10
200 KÓPAVOGUR
GSM: 898 9517
NETFANG: emil@emil.is
kt: 280456-3499

HEITI VERKS:

Sandholt 1

HEITI TEIKNINGAR:

Þakvirki, botnplata og frárennsli

MKV:	DAGS.	VERK NR	
1:50	15.10.2024		
TEIKNAÐ.	YFIRFARIÐ	SAMÞYKKT	NR. TEIKNINGAR
EÞG	EÞG	EÞG	B10
DAGS.UNDIRSKR.	NAFN HÖNNUÐAR		
	EMIL ÞÓR GUÐMUNDSSON		
UNDIRSKR.HÖNNUÐAR			ÚTGÁFA