RAFRÆNT UNDIRRITAÐ
Ragnar Vilhjálmsson Woods
Kt. 1803823569
Dags. 20.3.2024 18:11:30
Ástæða: Undirritun
RAFRÆNT INNSIGLAÐ
Umhverfis- og tæknisvið Uppsveita bs.
Dags. 22.3.2024 08:52:31
Ástæða: Staðfest/móttekið

AFSTÖÐUMYND
Mkv. 1:500

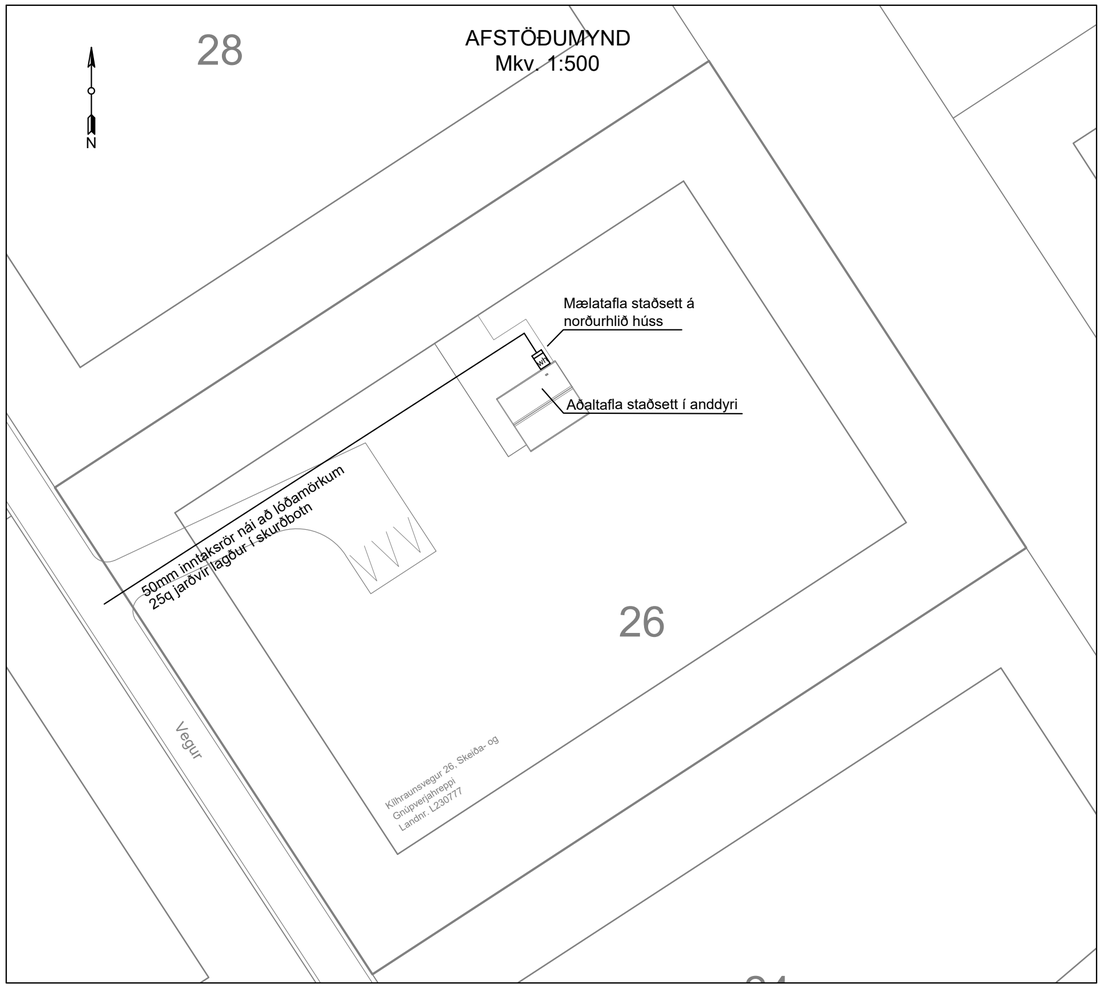

LÁGSPENNULÖGN
Mkv. 1:50

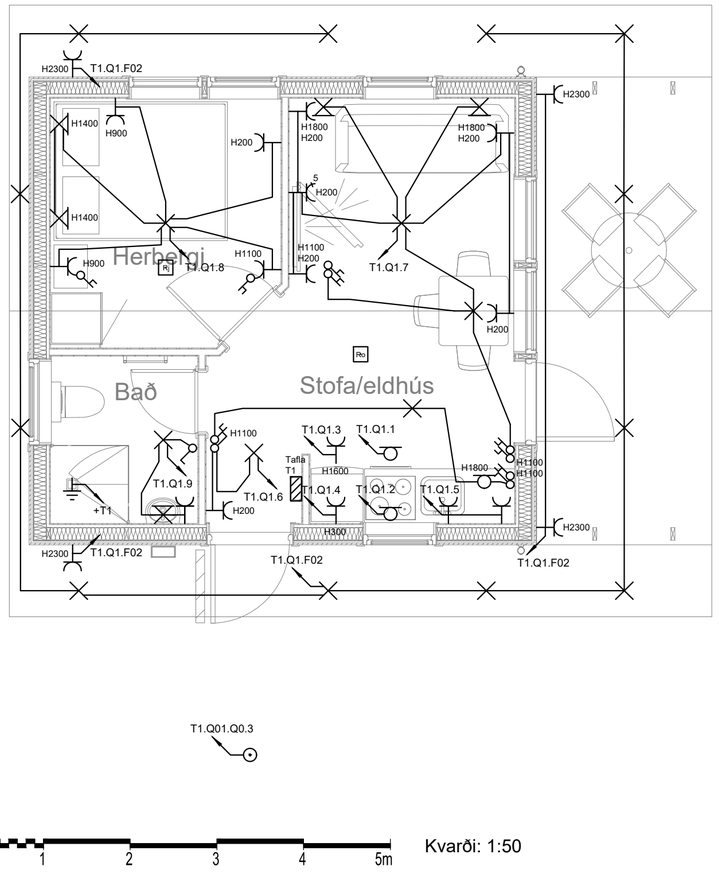

0 1 2 3 4 5m
Kvarði: 1:50

Skýringar Lágspennu:
Tenglar, rofar og veggljós skulu höfð í eftirfarandi hæðum nema annað sé tekið fram.
Öll mál eru frá fullfrágengnu gólfi.
Teikningin er táknræn og sýnir hvers óskað er.
Þó skal hafa samráð við innanhúshönnuð og samráð við innanhússmið.
Ef verulegar breytingar eru gerðar á uppdrætti þessum er hönnuður til þjónustu reiðubúin á frekari útfærslu.

1. Lögnin skal vera áfelld kapallögn.
2. Frágangur allur skal vera vandaður og í samræmi við staðla og reglugerðarákvæði.
3. Allt efni skal vera áfellt raðefni í samræmi við stærð sjálfvara.
4. Tenglar skulu vera tveir saman í öllum tilvikum í ljósalögn nema þegar um tækjatengla er að ræða.
5. Sverleiki kapla skal vera í samræmi við stærðir búnaðar samkv, stöðlum og reglugerðarákvæðum.
6. Fræsa skal rauf í innréttingar fyrir LED borða í samráði við innréttingateikningar og innréttingahönnuð.
12. Tenglar í eldhúsi fari eftir innréttingateikningum og staðsetjist því nánar síðar, þetta á einnig við tækjatengla fyrir ofn, ísskáp o.s.frv.
13. Hæð rofa skal vera 1100mm nema annað sé tekið fram.
14. Hæð tengla skal vera 200mm nema annað sé tekið fram.
15. Frágangur á strengjum, rennum og rörum milli brunahólfa skal vera í samræmi við gildandi reglur um brunavarnir.
16. Reykskynjurum skal koma haganlega fyrir. Optískum skynjurum í alrými og jónískum í svefnrýmum.
17. Hleðsla rafbíla skal vera samkvæmt leiðbeiningabæklingi Mannvirkjastofnunar og samkvæmt hleðsluaðferð 3 þ.e. Hinn sérhæfði búnaður tryggir að rafbíllinn sé tengdur raflögninni á áreiðanlegan og öruggan hátt og aðlagar hleðslustraum þeirri raflögn sem tengst er, t.d. 16A eða 32A. Stöðin skal hafa innbyggða lekavörn af B gerð.

Jarðskaut	Tengill	Kapallögn
Rofi	Loftljós	
Samrofi	Veggljós	
Krossrofi	Veggljós m. rofa	
Tengidós	Loftnetstengill	
Loftdós	Ro Optískur Reykskynjari	
Veggdós	Rj Jónískur Reykskynjari	

EINLÍNUMYND
Án kvarða

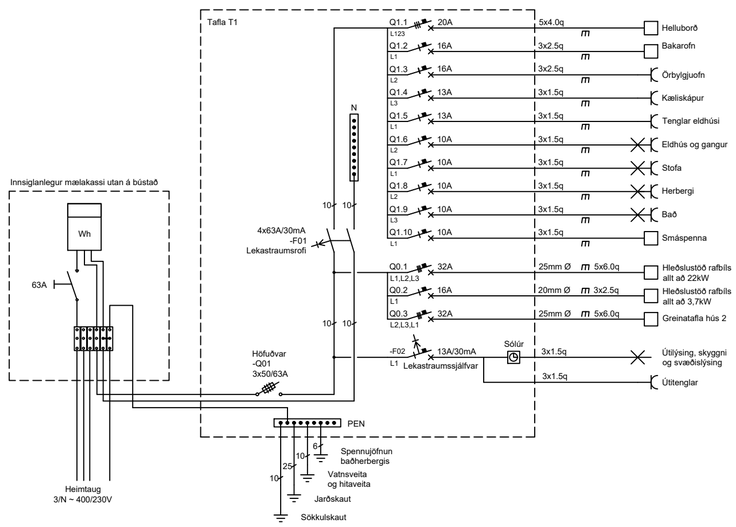

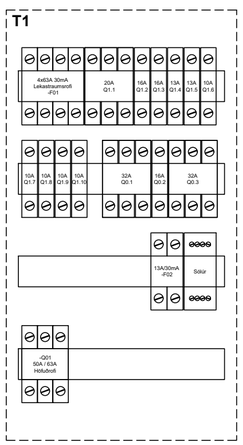

ÞVERSNIÐ
Mkv. 1:50

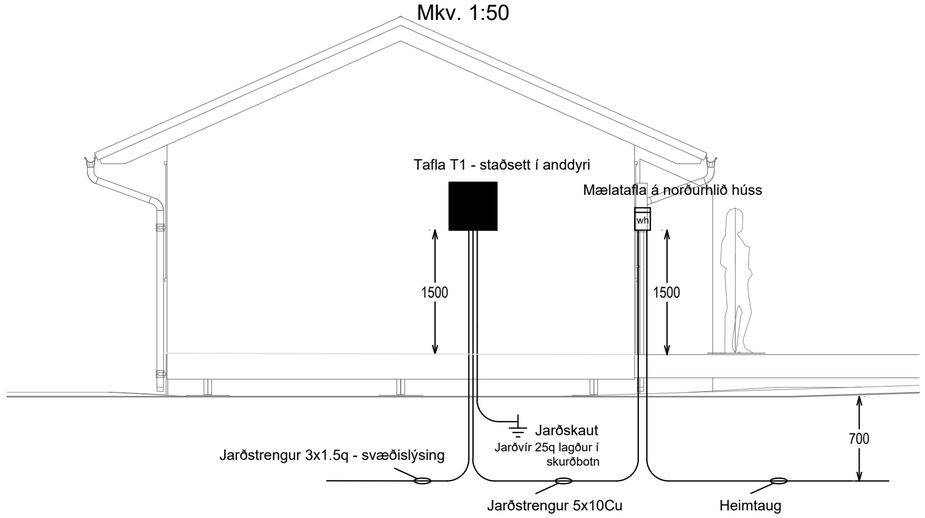

SÖKKULSKAUT

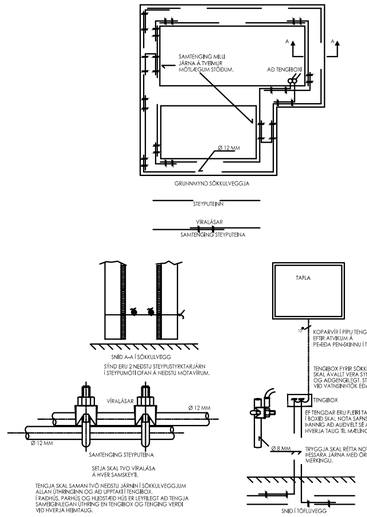

BR-nr.	Dagsetn.	Samþ.	Skýring

Hannað:
Ragnar Vilhjálmsson

Teiknað:
Ragnar Vilhjálmsson

Samþykkt:
Ragnar Vilhjálmsson
180382-3569
raggivil@gmail.com
Sími 823-1515

Kílhraunsvegur 26
804 Selfoss - Frístundarhús L230777
Raflagnir
Afstöðumynd, raflagnir, tafla og snið

Aðalhönnuður
Ragnar Vilhjálmsson
Hönnuður *Kt: 180382-3569*

Kvarði: Án kv. / A2
Dags: 07.03 2024

Verkefnisnr: 24-0001
Teikn.nr: R01

Grunnur móttekinn
Dags: 11.05 2023