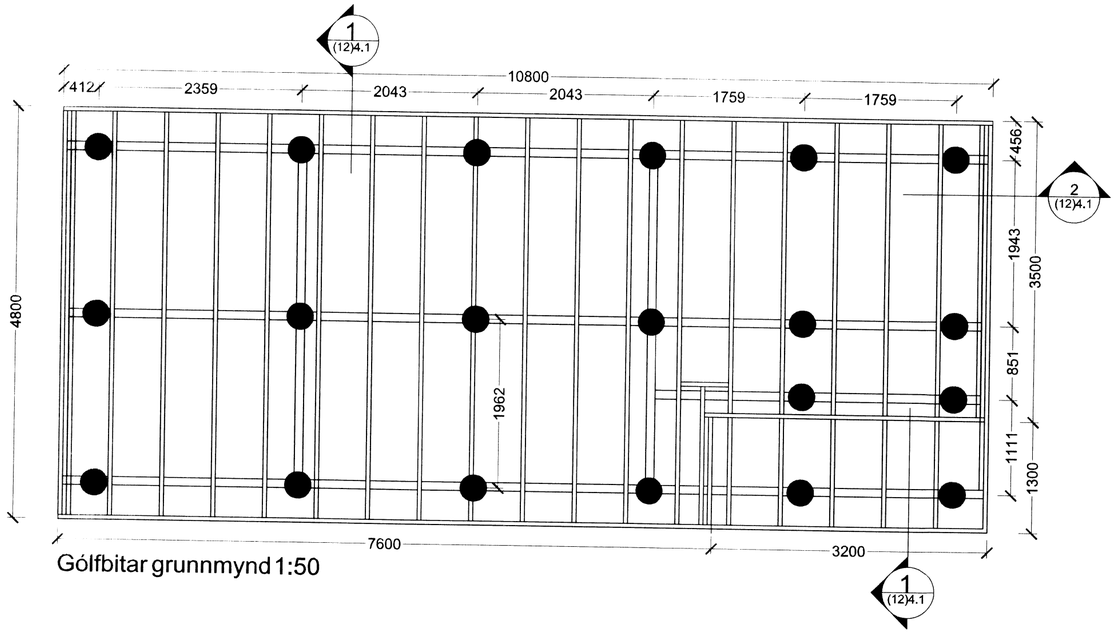

Gólfbitar grunnmynd 1:50

Skipulags- og byggingarfulltrúi Uppsveita bs.
Yfirfarið
10 SEPT. 2014
RG
Byggingarfulltrúi

Undirstöður:

Undirstöður eru steyptir staurar með þvermál 300 mm sem nái niður á fastann botn, eða símastaurar. Festing húss við grunn við steypta staura sé með innsteyptum flatjárnum 2 stk 800*60*6 galv, fest við gólfbita með 2 stk M12 með 4d skinnum við ræar. Lágmarksþynd steyptra staura sé 500 kg

Fjarlægð járna frá steypuyfirborði:

Staðsetning járna	Hula í mm		
	Plötur	Veggir Bitar	Stoðir
innanhúss	15	25	25
Utanhúss þar sem raki er mikill	35	35	35
Þar sem sjórok er eða jarðvegssýrur	35	40	40
Þar sem tærandi lofttegunda gætir	35	40	40
Í vatni	40	45	50
Steypa að jörðu t.d sökklar	50	50	50

Járnum skal haldið í réttri fjarlægð frá mótum með þar til gerðum klossum úr plasti eða steinsteypu

Steinsteypa:

Öll steypa og steypuvinna skal vera í samræmi við ÍST 10, framkvæmdaflokk B. Nota skal loftblendi sem gefur 5-6,5% loftinnihald við útlögn. Titra skal alla steypu í mótum við niðurlögn. Sigmál steypu skal vera 8-10 cm
Lágmarks sementsinnihald í C-30 steypu er 330 kg/m3 og v/s <0,5
Hámarks steinastærð í steypu er 25 mm

Brotþolsflokkar steypu:

Byggingahluti	Brotþolsflokkur
Undirstöður	C-25

Álagsforsendur:

Vindálag q = 1,8 kN/m
Snjóálag S = 3,0 kN/m (grunngildi)
Notálag á gólf = 2,0 kN/m + 0,5 kN/m (léttir veggir)
Notálag á þök = 1,5 kN/m
Notálag á verönd = 4,0 kN/m

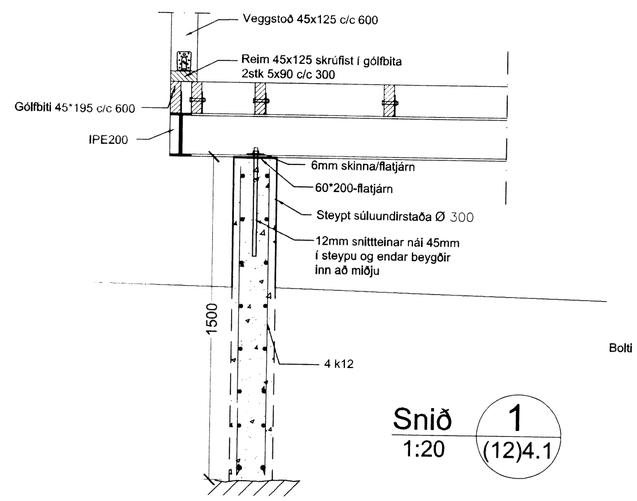

Snið 1:20 (12)4.1

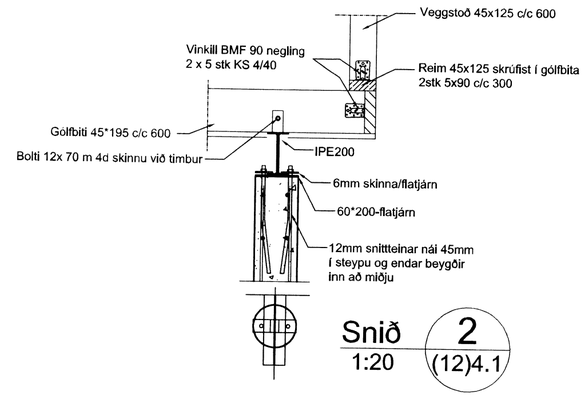

Snið 1:20 2 (12)4.1

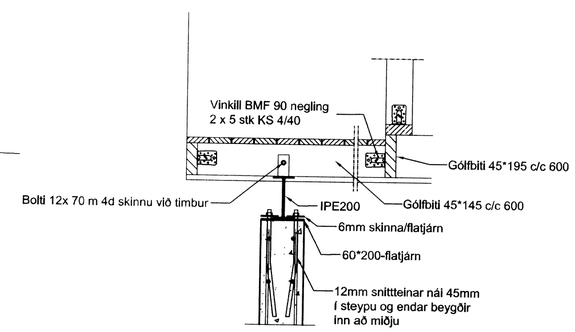

3 (12)4.1 Snið 1:20

5441

Skýringar:

Timbur:

Allt timbur í burðarvirki skal vera styrkleikaflokkað minnst C18 samkv. 1995-1-1:2004 nema annað sé tekið fram á teikningum.
Timbur sem leggst að eða í steypu skal fúaverja á viðurkenndan hátt.
Leggja skal tjörupappa milli trés og steypu.

Festingar:

Allt stál í festingum skal vera S235 og allir boltar uppfylla styrkleikaflokk 4.6 samkv. DS 412.
Undir bolta sem koma að tré skal setja skinnur sem eru 4* þvermál bolta (4d)
Allar stálfestingar, boltar og skrúfur skulu vera heitgalvanhúðað.

Steinsteypa:

Öll steypa og steypuvinna skal vera í samræmi við ÍST 10, framkvæmdaflokk B. Nota skal loftblendi sem gefur 5-6,5% loftinnihald við útlögn. Titra skal alla steypu í mótum við niðurlögn. Sigmál steypu skal vera 8-10 cm
Lágmarks sementsinnihald í C-30 steypu er 330 kg/m3 og v/s <0,5
Hámarks steinastærð í steypu er 25 mm

BREYTING

Breyting	Dagsetning	Teiknað	Yfirfarið
1	DD.MM.YY	XXX	XXX

1:500 0 5 10 15 20 25 m

Friðrik Ólafsson Verkfræðingur.
Reykjafold 15 . 112 Reykjavík . Ísland
S. 896.5548 .
Kt. 240753-2439 . fridrikolafs@simnet.is

Efsti-Dalur Lóð 37

Bláskógarbyggð

Gólfbitar grunnmynd

Verknúmer:	2014-1	**Verkefnastjóri:**	FÓ
Hönnun:	EFM	**Teiknað:**	EFM
Yfirfarið:	FÓ	**Samþykkt:**	Friðrik Ólafsson Kt. 240753-2439
Mælikvarði:	1:20 / 1:50	**Dagsetning:**	Júní 2014
Skrá:	Verkteikningar 30.6.2014.dwg	**Blað:**	(12)4.1