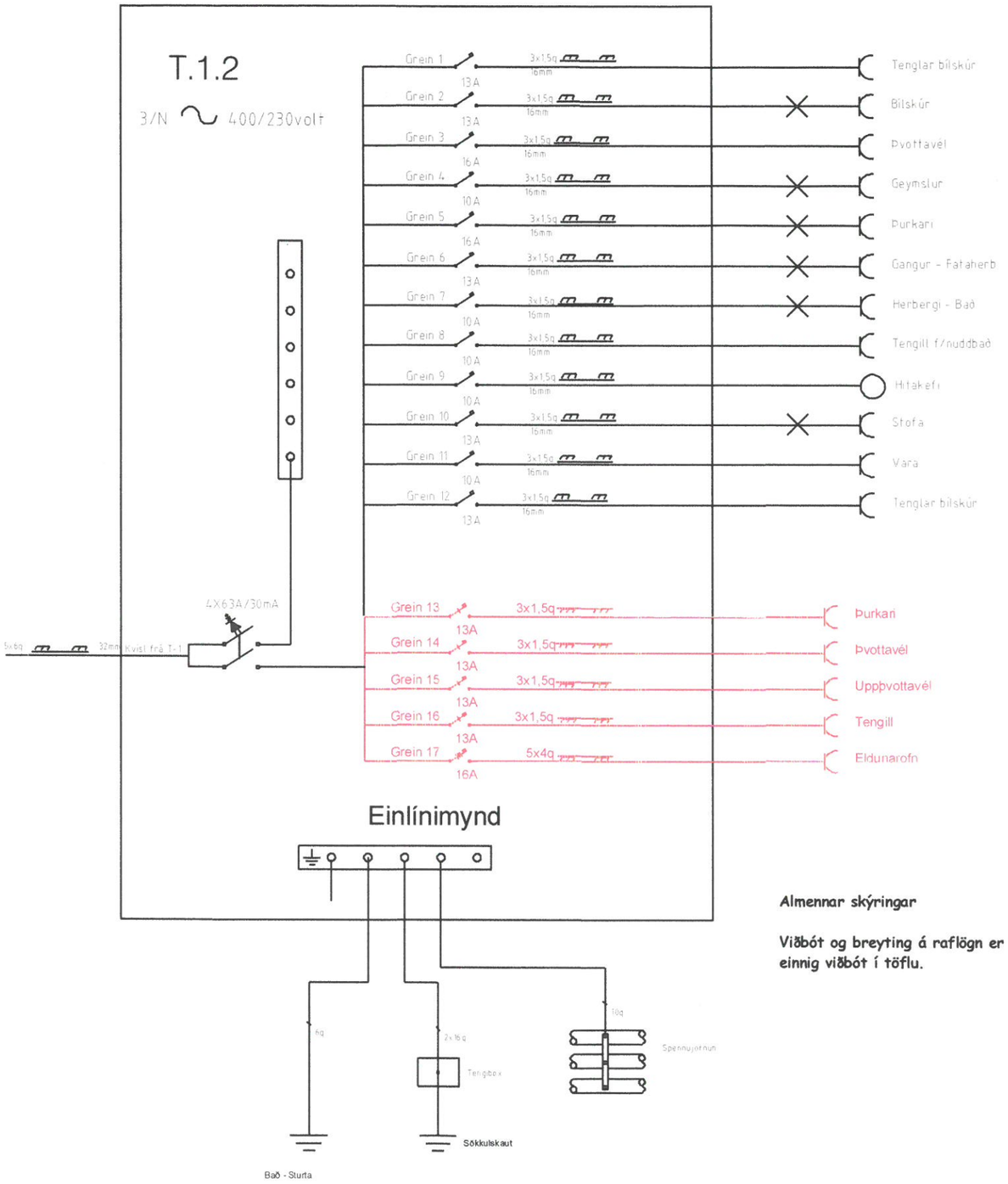

Almennar skýringar

Viðbót og breyting á raflögn er rauð einnig viðbót í töflu.

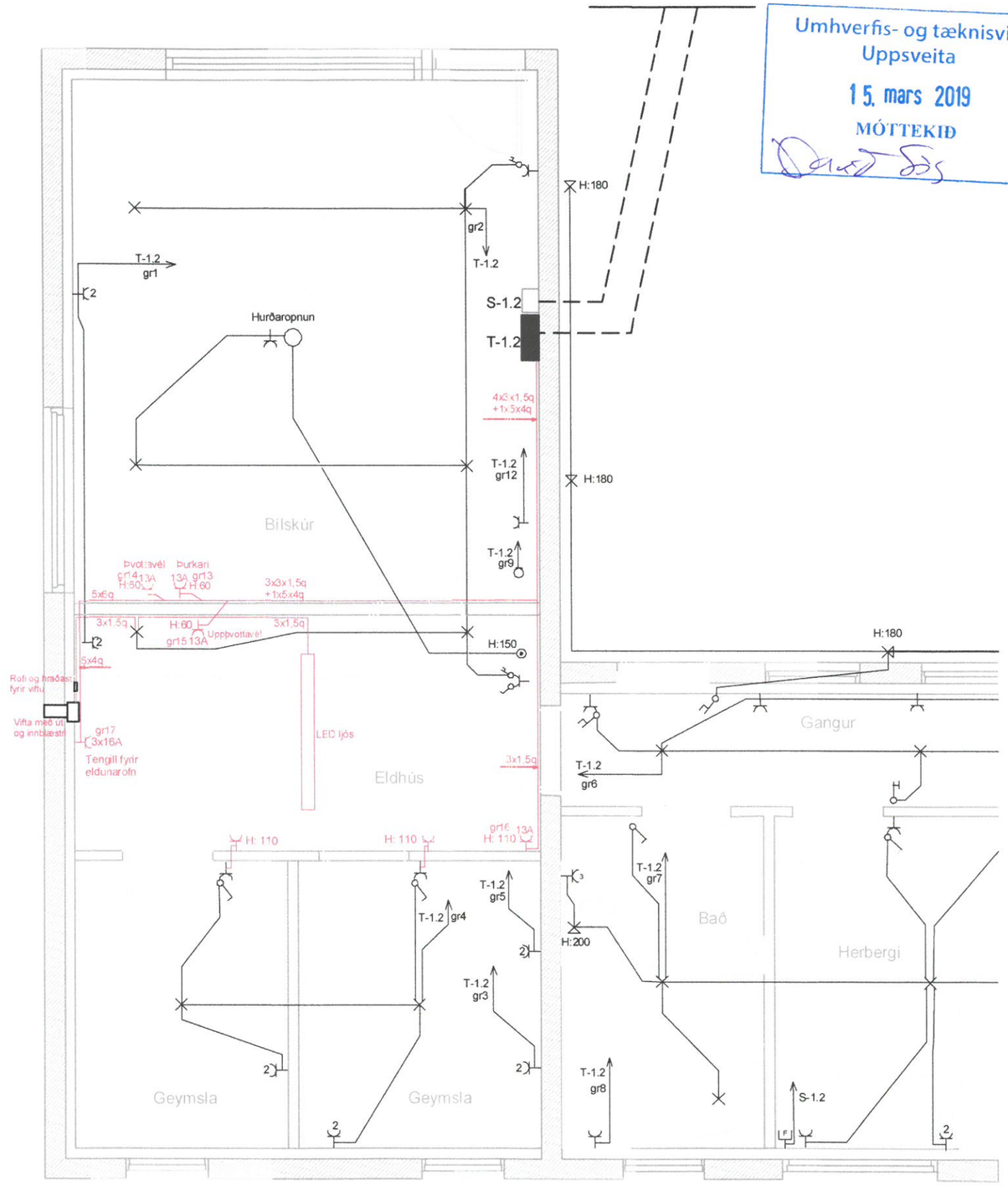

Sturla Snorrason rafvt. Syðri-Hamrar 1 851 Hellu S:6909060-5643494		Miðás Ásahreppi Rangárvallasýslu
H: St.Sn.	Kt. 270140-4409	
Dags. mars 2019	stullisnorra@gmail.com	
Mál: 1:50	Fullnaðarteikning	Breyting og viðbót við raflögn vegna eldunaraðstöðu í plássinu
Blað 1 af 1		
		Verk. 03-19-01