6933

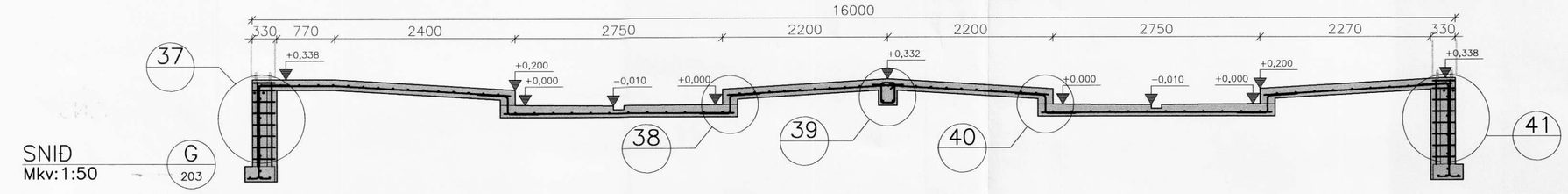

SNIÐ G 203
Mkv: 1:50

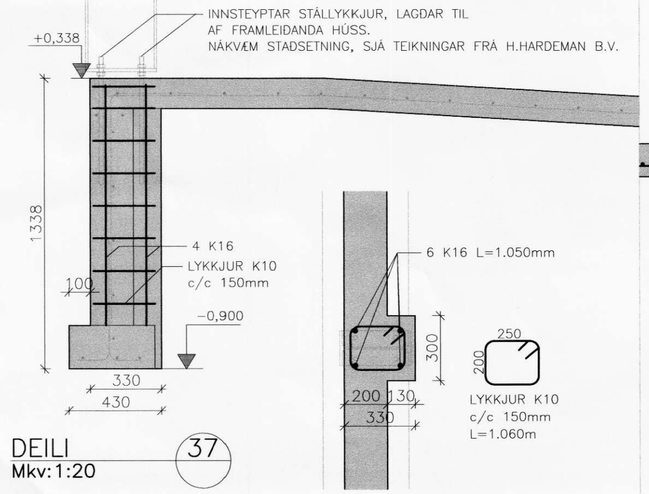

DEILI 37
Mkv: 1:20

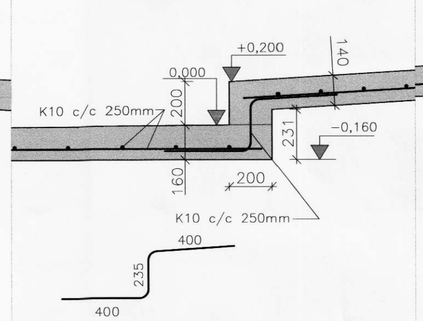

DEILI 38
Mkv: 1:20

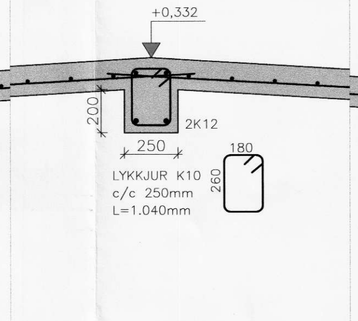

DEILI 39
Mkv: 1:20

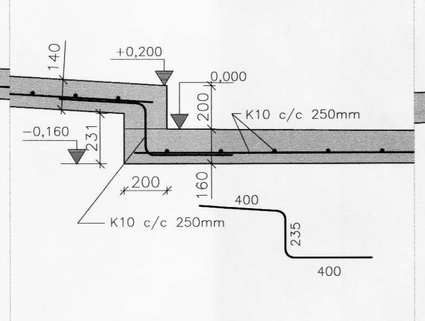

DEILI 40
Mkv: 1:20

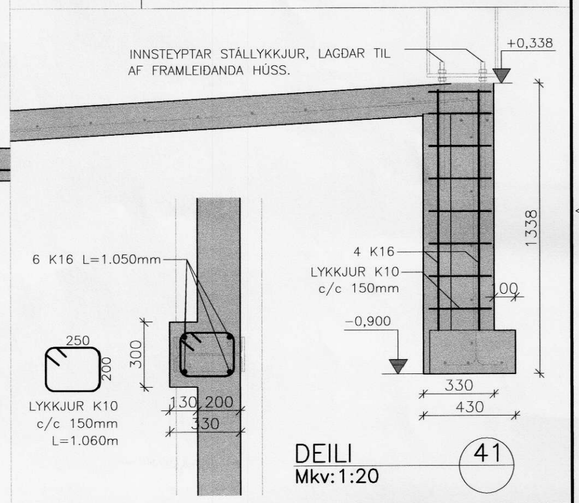

DEILI 41
Mkv: 1:20

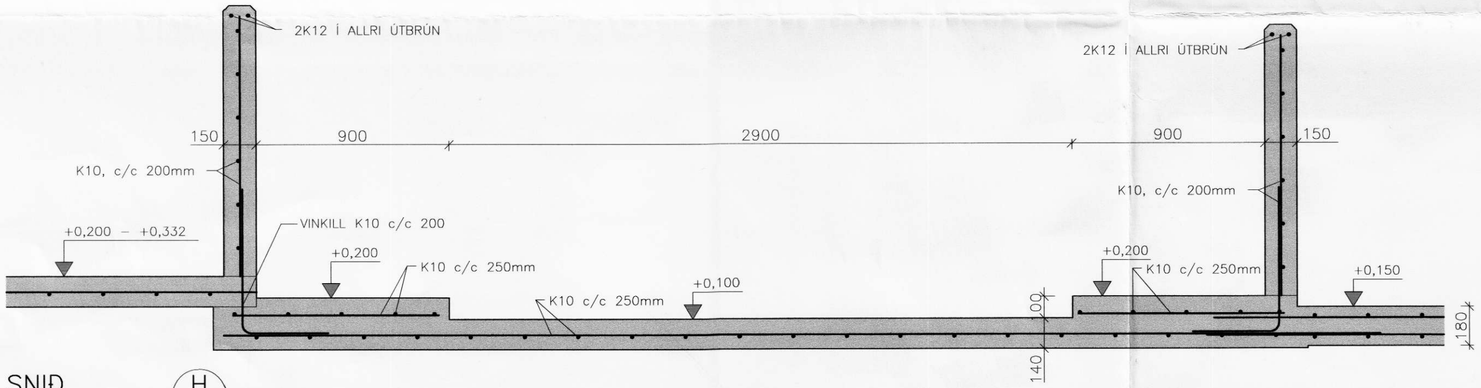

SNIÐ H 203
Mkv: 1:20

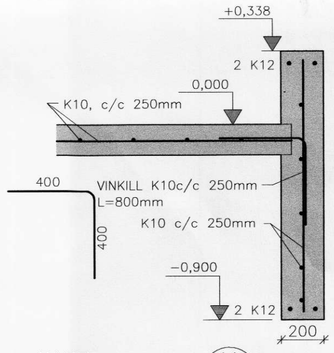

SNIÐ K 203
Mkv: 1:20

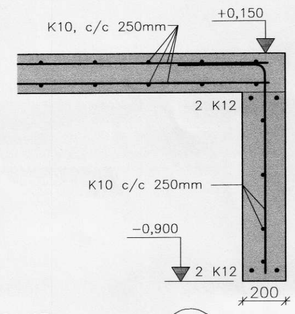

SNIÐ J 203
Mkv: 1:20

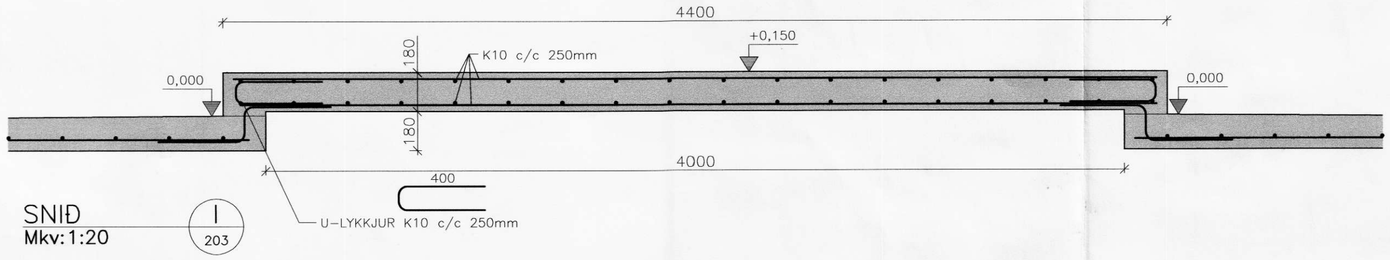

SNIÐ I 203
Mkv: 1:20

BYGGINGARFULLTRÚINN
30. júní 2006
Í ÁSAHREPPI

BERUSTAÐIR, ÁSAHREPPI. FJÓS

BURÐARVIRKI	Mælikvarði
SNIÐ	1:50
SNIÐ OG DEILI	1:20

Hannað:	Teiknað:	Yfirfarið:	Dags:
GH	GH		Júní 2006
Slóð á diski:	Skráarnafn: 06168-21	Verknr. 06168	Bl.nr. 205

Samþykkt: Guðmundur Hartas 0709665578

VERKFRÆÐISTOFA SUÐURLANDS EHF

Austurvegur 5, 800 Selfoss, Simi: 482 3900, Fax: 482 3914, Netf: verksud@verksud.is

Frumstærð blaðs, A2