LYNGHOLT 7307

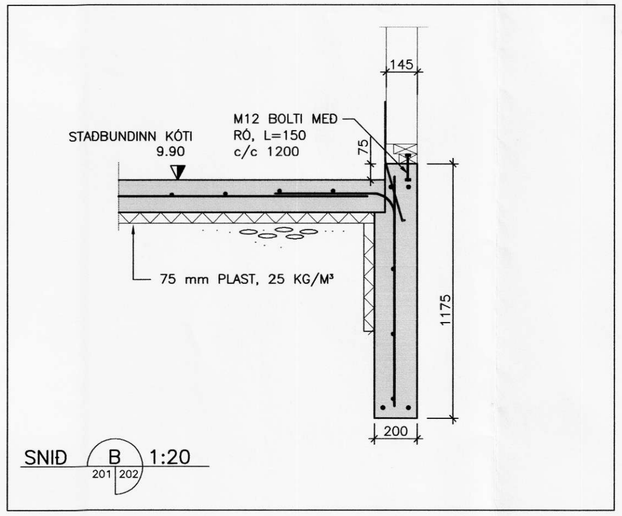

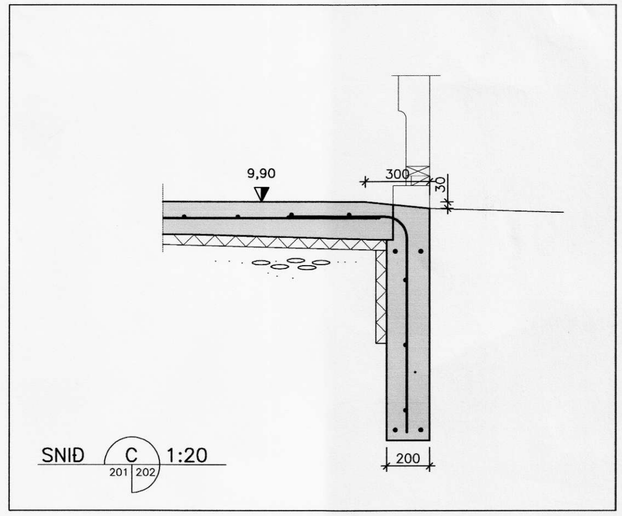

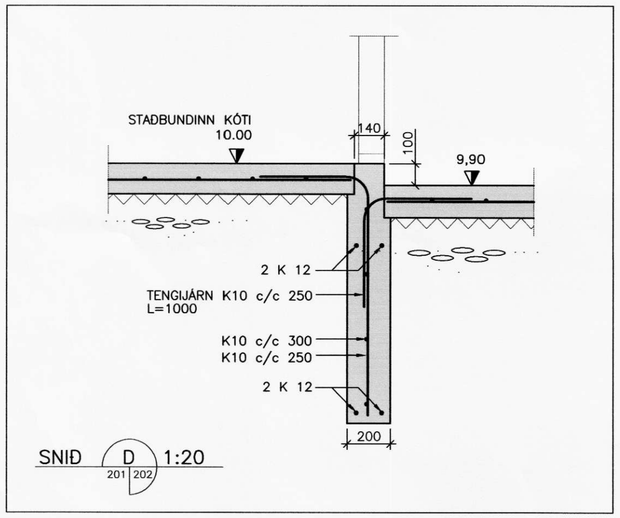

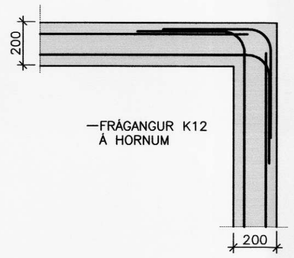

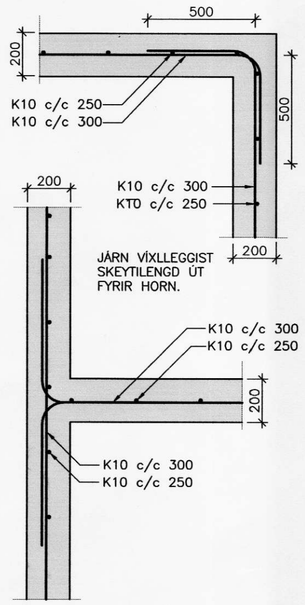

LÁRÉTT SNIÐ Í SÖKKULVEGG
Mkv. 1:20

STEINSTEYPA

STEYPA ER C25/30 MEÐ A.M.K. 300 Kg SEMENT Í m³.

LOFTINNIHALD STEYPU : 6–8 %
V/S–TALA (UMHVERFISFLOKKUR 2b) : < 0.55
SIGMÁL STEYPU (S2) : 50 – 90 mm
MESTA STEINASTÆRÐ : 32 mm
TITRA SKAL ALLA STEYPU.

STEYPUHULA Á JÁRNUM

GILDIN EIGA VIÐ UM VENJULEGAR AÐSTÆÐUR, EF ANNAÐ ER EKKI SÝNT Á TEIKNINGUM. ÞAR SEM TÆRINGARHÆTTA ER MIKIL GILDA ÁÐRAR REGLUR UM STEYPUHULU JÁRNA.

	PLÖTUR	VEGGIR	BITAR	SÚLUR
INNANHÚSS	15	20	20	20
UTANHÚSS	25	25	25	25
SÖKKLAR	35	35	35	35
STEYPT AÐ JÖRÐ	50	50	50	50

UM BITA OG SÚLUR GILDIR EINNIG:
C1 ≥1.5xd

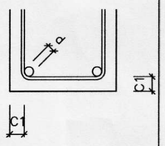

STEYPUSTYRKTARSTÁL

STÁLGÆÐI:
K – KAMBSTÁL fyk = 500 Mpa

BEYGING STÁLS
d= ALLIR SVERLEIKAR

SKEYTING BENDISTÁLS ER SAMKVÆMT EFTIRFARANDI: D = 5 x d

ÞVERMÁL STÁLS, d Í mm	10	12	16
SKEYTILENGD Í mm	500	600	800

LÁRÉTT JÁRN SEM KOMA Í HORN EÐA ÞVERVEGG SKAL BEYGJA SKEYTILENGD FYRIR HORN.

BENDING Í SÖKKULVEGGI

2 K12 EFST OG NEDST
K10 c/c 250 LÓÐRÉTT
K10 c/c 300 LÁRÉTT.

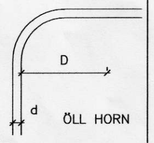

MÁL ERU Í mm NEMA ANNARS SÉ GETIÐ.

GRUNDUN

GRAFA SKAL FYRIR UNDIRSTÖÐUM NIÐUR Á HEILLEGAN BURÐARHÆFAN BOTN, ÞAÐ ER KLÖPP EÐA FROSTFRÍTT EFNI MEÐ GRÓFLEIKA SEM SVARAR TIL MALAREFNIS EÐA GRÓFARA, SAMBÆRILEGT EFNI LAGT OFAN Á KLÖPPINA, BLEYTT HÆFILEGA OG ÞJAPPAÐ.
ÞJÖPPUNIN SKAL UPPFYLLA EFTIRFARANDI KRÖFUR:
(MIÐAÐ VIÐ PLÖTUPRÓF): E2 ≥ 100 MPa
E2/E1 ≤ 2.5

TIL VIÐMIÐUNAR:

TÆKI:	LAGÞYKKT	FJ. YFIRF.
5.0 tn VÍBRÓVALTARI	0.4 m	6
0.5 tn VÍBRÓPLATA	0.3 m	4
0.3 tn VÍBRÓPLATA	0.2 m	4

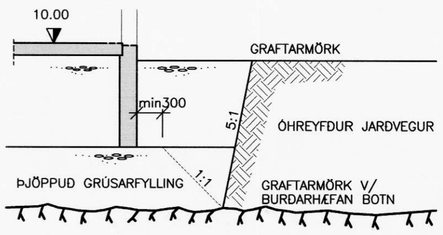

GRUNDUN
MKV. 1:50

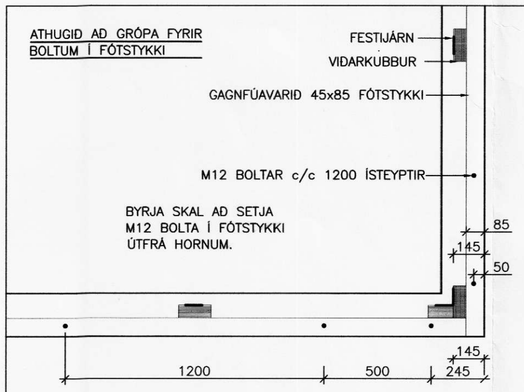

FRÁGANGUR FESTINGA Í SÖKKLI
MKV. 1:20

VERKFRÆÐISTOFA
ÁRBORGAR ehf
AUSTURVEGI 69 800 SELFOSSI SÍMI 482 3835 FAX 482 3851

SGHÚS
AUSTURVEGI 69 800 SELFOSSI
SÍMI 482 3850 FAX 482 3851
NETFANG sghus@sghus.is
VEFFANG www.sghus.is

SYÐRI HAMRAR 1 – BÍLSKÚR

BURÐARVIRKI:	MKV:	
SNIÐ Í SÖKKUL	MKV:	1:20
SKÝRINGAR OG GRUNDUN	MKV:	1:50

HANNAÐ: GÍSLI RAFN		TEIKNAÐ: GÍSLI RAFN	
VERKNÚMER: 5062		SKRÁARNAFN: 5062–bv.dwg	
DAGSETNING: 20.01.2006	SAMÞYKKT:		TEIKNING NÚMER: 202

201170–3979