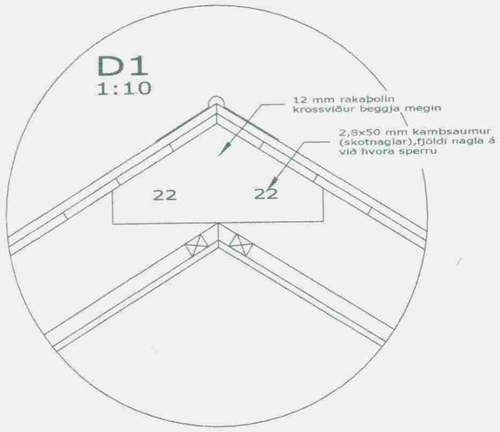

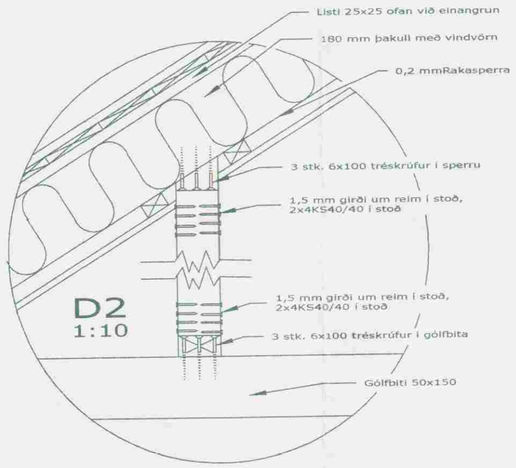

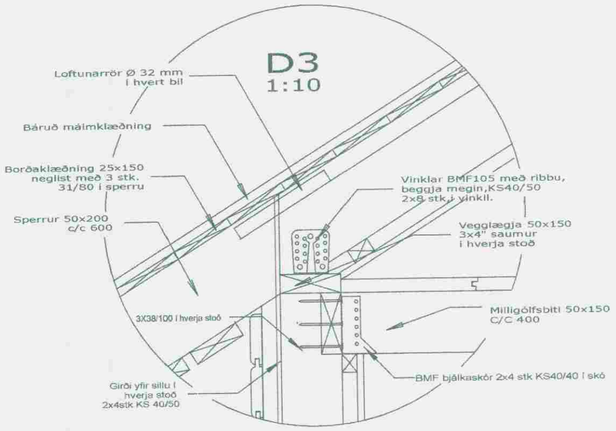

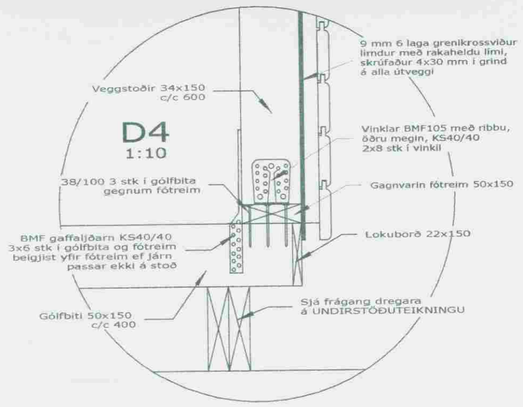

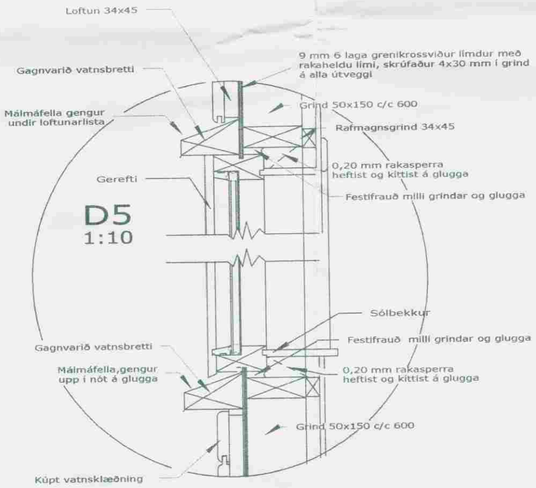

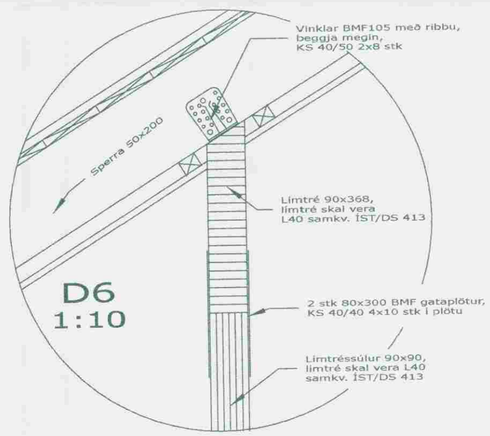

Teikn. nr.		Dags.	Febr. 2006	samþ.	Jón H. Gíslason 8985-4789			Burðarvirki, snið
		Mælikv.	1 : 10	b				Frístundahús, Freyjustígur 4 Grímsnes og Grafningshreppi
4		Teiknað	JHG	a	Breyting	Dags.	Nafn	